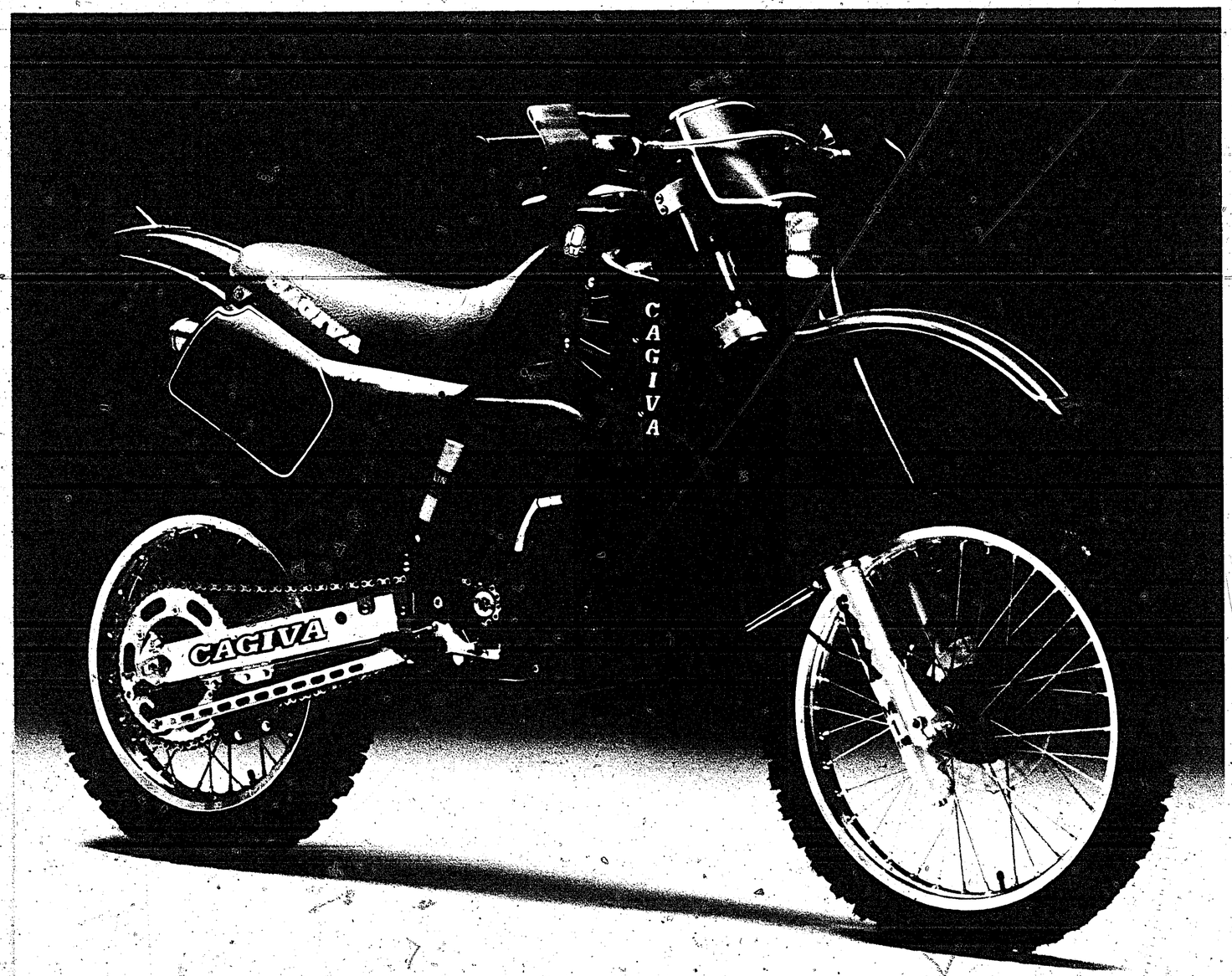
CAGIVA
CAGIVA
CAGIVA

# WMX 125/86 DESERT ENDURO

## SPECIFICATIONS

### Engine

| | |
|---|---|
| Type | 2-stroke, single cylinder, piston reed valve, liquid cooled. |
| Bore & Stroke | 56 x 50.6 mm (2.2 x 1.99 ins.) |
| Displacement | 124.63 cc (7.604 cu. ins.) |
| Compression Ratio | 15.5 : 1 |
| Carburetor | Dell'Orto PHBE 36 HS<br>Main Jet: 190; Pilot Jet: 55; Needle: K-31 (1st position from top); Atomizer: AR 266; Choke Jet: 70; Slide: 40; Air Screw: 1-1½ turns open. |
| Lubrication System | Petrol mixture: (30:1) during break-in period<br>Petrol mixture: (40:1) |
| Ignition System | Motoplat electronic ignition w/ lighting coils |
| Ignition Timing | 1.85 mm (0.072 ins.) B.T.D.C. |
| Spark Plug | Champion: N82S, N82G, or similar<br>NGK: B10 EG, B10 EV<br>Nippondenso: W31ES-GU |

### Transmission

| | |
|---|---|
| Type | 6-speed, constant mesh |
| Clutch Type | Wet multiplate |
| Primary Transmission | By gears, 3.555 (64/18) ratio |
| Gear Ratio | 1st: 2.153 (28/13)<br>2nd: 1.785 (25/14)<br>3rd: 1.466 (22/15)<br>4th: 1.250 (25/20)<br>5th: 1.105 (21/19)<br>6th: 0.952 (20/21) |
| Final Ratio | 4.33 (52/12) |

### Brakes

| | |
|---|---|
| Type | Front: Floating disc brake<br>Rear: Internal expansion |
| Eff. Disc Diameter | 230 mm |
| Eff. Front Braking Surface | 234 $cm^2$ (36.27 sq. ins.) |
| Eff. Hub Diameter | 130 mm (5.11 ins.) |

### Frame

| | |
|---|---|
| Type | Tubular, single down tube, doubled under the engine. |
| Caster | 28° |

Trail.....118 mm (4.64 ins.)

Tire Size.....Front: 3.00 x 21 4PR Pirelli MT 35
Rear: 4.25 x 18 4PR Pirelli MT 35

Suspension.....Front: Telescopic fork, 42 mm/dia. tubes, Marzocchi.
Rear: Swing-arm (Soft Damp) w/ Ohlin shock absorber.

Front Suspension Stroke...285 mm (11.22 ins.)

Rear Suspension Sag....90 mm (3.5 ins.)

Rear Wheel Travel.....310 mm (12.20 ins.)

Dimensions

Overall Length.....2145 mm (84.44 ins.)

Overall Width..... 830 mm (32.67 ins.)

Overall Height.....1215 mm (47.83 ins.)

Wheelbase.....1440 mm (56.69 ins.)

Ground Clearance..... 355 mm (13.97 ins.)

Dry Weight..... 89 kg (196.20 lbs.)

Fuel Tank..... 12 lt (3.2 US gals.)

Recommended Oil, Fuel, and Fluid Levels

Engine Oil.....700 cc (0.740 qts.)
Oil Type: 20W50

Front Suspension.....Left fork: Oil level: 90-80 mm (3.5-3.2 ins.)
Oil type: SAE 15
Right fork: Oil level: 190-180 mm (7.5 - 7.0 ins.)
Oil type: SAE 15

Gasoline.....Leaded 98 O.N.

Brake Fluid.....DOT 4

Engine Overhaul

Cylinder-piston Clearance...0.03 - 0.05 mm (0.0012 - 0.002 ins.)
Service Limit: 0.08 mm (0.00315 ins.)

Piston Ring End Gap....0.35 - 0.50 mm (0.0137 - 0.0196 ins.)
Service Limit: 0.7 mm (0.026 ins.)

Reed Valve Stopper Opening...23 mm (0.9 ins.)

Clutch Friction Plate Thickness...3.05 - 2.95 mm (0.120 - 0.116 ins.)
Service Limit: 2.8 mm (0.11 ins.)

Clutch Spring Tension...17.5 - 19.5 kgs. (20.7 mm)
38.58 - 42.98 lbs. (0.81 ins.)

# INDEX

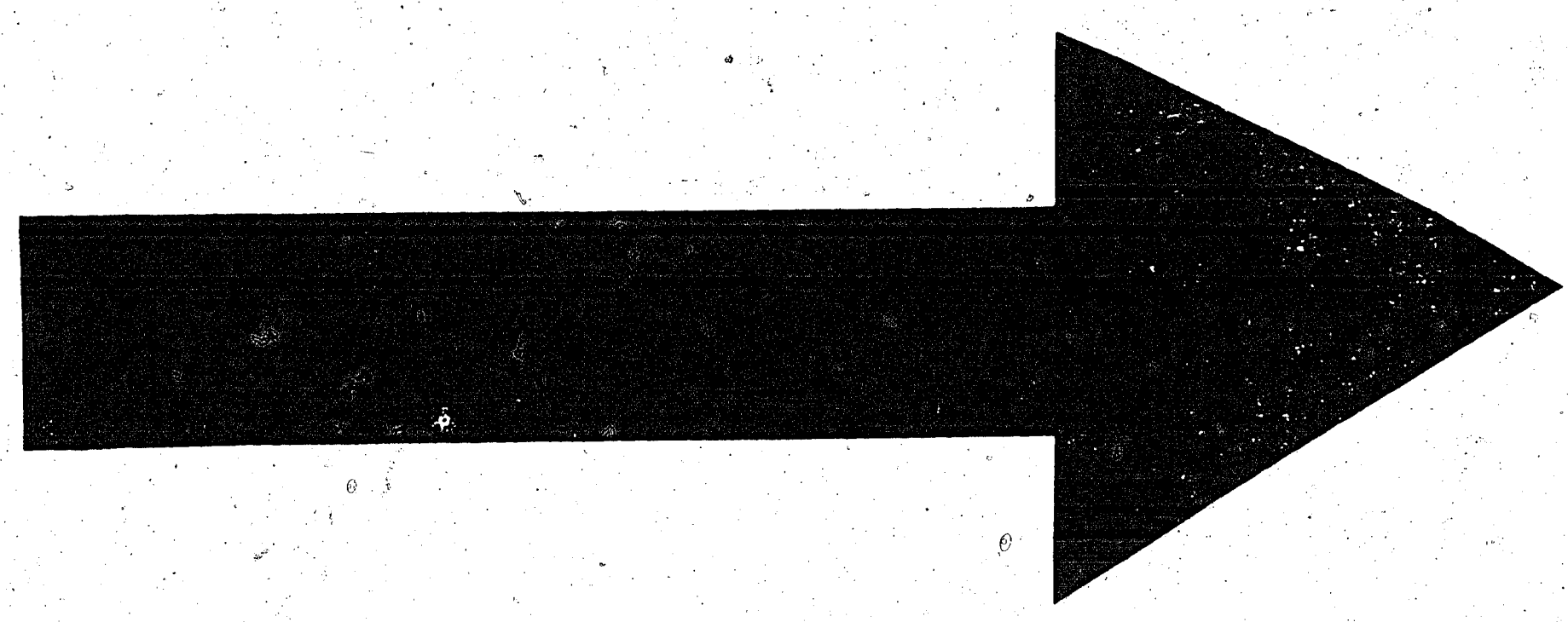

# INDICE - INDEX - INDEX - INHALTSVERZEICHNIS

**Tavola - Drawing**
**Table - Bild**


1 Attrezzi di assistenza - Service Tools - Outils d'assistance - Hilfsausrüstung
2 Testa, cilindro, pistone, manovellismo - Cylinder head, cylinder, piston, crankshaft - Culasse, cylindre, piston et manivelle - Zylinderkopf, zylinder, Kolben, Kurbeltrieb
3 Distribuzione - Valve timing - Distibution - Steuerung
4 Raffreddamento - Cooling - Refroidissement - Wasserkühlung
5 Basamento - Crankcase - Carter - Gehäuse
6 Coperchi basamento - Crankcase covers - Couvercles carter - Gehäusedeckel
7 Avviamento a pedale - Kick starter - Pedal de mise en marche - Tretnanlasse
8 Trasmissione primaria, Frizione - Primary drive, Clutch - Trasmission primarie, Embrayage - Erster antrieb, Kupplung
9 Cambio velocità - Transmission - Boîte de vitesse - Wechselgetriebe
10 Comando cambio - Shifter - Commande de vitesse - Gangschaltung
11 Parte elettrica - Ignition system - Parties électriques - Elektrische teile
12 Carburatore - Carburetor - Carburateur - Vergaser
13 Aspirazione e filtro aria - Air box and filter - Aspiration et filtre - Ansaugen und filter
14 Telaio - Frame assembly - Châssis - Rahmen
15 Sospensione anteriore - Front fork assembly - Suspension AV. - Teleskopgabel
16 Forcellone, sospensione posteriore - Swing arm and rear suspension - Fourche, suspension AR. - Gabel, Hint. Aufhängung
17 Manubrio e comandi - Handlebar and controls - Guidon et commandes - Lenke und Steverorgane
18 Comando freno posteriore - Rear brake control - Commande frein AR - Hinto Bremse
19 Carenature, parafanghi, sella, manuale uso e man. - Fenders, chain guard, seat and owner's manual - Carenature, garde-boues, siège et emploi d'entretien - Verkleidung, Koftlügel, sattel und Handbuch
20 Serbatoio carburante - Gas tank - Reservoir carburant - Kraftstoffbehälter
21 Scarico - Exhaust system - Tuyau d'échappement - Auspuffrohr
22 Ruota anteriore - Front wheel - Roue AV - Vorterrad
23 Ruota posteriore - Rear wheel - Roue AR - Hinterrad
24 Contamiglia, Manuale di servizio, libretto uso e manutenzione - Odometer, Tuning manual, Owner's manual - Compe-mille, Emploi d'entrétien - Meilenzähler, Handbuch
25 Varianti per trasformazione in modello ENDURO - Variants for transformation in model ENDURO - Variantes pour transformation dans le model ENDURO - Wahlurschlag für model ENDURO Umwandlung

## INFORMAZIONI GENERALI

Questo catalogo è stato preparato per richiedere con esattezza le parti di RICAMBIO del motocicli **WXM 125/86 DESERT ed ENDURO.**

Nelle ordinazioni indicare sempre e solamente:
1) il numero dei particolari seguito dalla descrizione;
2) il colore per i pezzi verniciati o comunque colorati;;
3) il numero d'identificazione (matricola) del motociclo.
Le indicazioni di destra e sinistra si riferiscono ai due lati della macchina rispetto al guidatore seduto in sella.

## GENERAL INFORMATION

This catalog has been prepared for your convenience when ORDERING PARTS for **WMX 125/86 DESERT and ENDURO**

The following instructions should be followed very carefully when ordering parts:
1) indicate part number and description;
2) indicate colour for painted parts;
3) indicate V.I.N. number.
Right side and left side indicated in this catalog are referred to rider seating on motorcycle.

## INFORMATIONS GENERALES

Ce catalogue a été préparé pour faciliter le client dans sa commande de pièces de RECHANGE pour les motocyclettes **WMX 125/86 DESERT et ENDURO.**

Pour toute commande, indiquer toujours et soulements:
1) le numéro de la piece suivi de sa description;
2) la couleur des pièces peintes;
3) le numéro d'identification (matricule) de la motocyclette.
Les indications del droite e gauche se rapportent aux deux côtes de la motocyclette par rapport au conducteur assis sur la selle.

## ALLGEMEINE INFORMATIONEN

Dieser Katalog wurde vorbereitet um die Möglichkeit zu geben, dass die ERSATZTEILE mit höchster Genauigkeit angefordet werdwn Können und zwar für das Motorrad **WMX 125/86 DESERT und ENDURO,**

1) den Auftägen ist immer und nur folgendes anzugeben;
2) die Farbe für die lakierten Teile;
3) die Herstellungsnummer des Motorrades.
Die Angaben fül rechts und links beziehen sich auf die beiden Seiten des Motorrades und zwar so gesehen, wie es der Fahrer sieht, wenn er im Sattel sitzt.

NOTE - LIST - NOTES - NOTE:
F.m.: Fino alla matricola - Until V.I.N. - Jusqu'au matricule - Bis zu Matrikee
D.m.: Dalla matricola - From V.I.N. - Du matricule - Vom Matrikel

Il n° di matricola iniziale del motociclo WMX 125/86 DESERT ed ENDURO è 4N000001.
Initial part number of the motorcycle WMX 125/86 DESERT and ENDURO is 4N000001.
Le primiere numéro de matricule de la motorcyclette WMX 125/86 DESERT et ENDURO est 4N000001.
Die nummer der anfangsmatrikel vom motorrad WMX 125/86 DESERT und ENDURO ist 4N000001.

Emesso: Novembre 1985
Iussed: November 1985
Imprimé: Novembre 1985
Herausgegeben: November 1985

# INDICE NUMERICO PROGRESSIVO / NUMERICAL INDEX / INDEX NUMERIQUE / NUMMERNVERZEICHNIS

| DISEGNO DRAWING DESSIN ZEICHNUNG | PAGINA PAGE PAGE SEITE | DISEGNO DRAWING DESSING ZEICHNUNG | PAGINA PAGE PAGE SEITE | DISEGNO DRAWING DESSING ZEICHNUG | PAGINA PAGE PAGE SEITE |
|---|---|---|---|---|---|
| 1199 | 28 | 21810 | 17 | 32064 | 23 |
| 1261/20 | 16 | 21811 | 17-35 | 32065 | 23 |
| 1261/30 | 16 | 21812 | 25-28-35 | 32069/80 | 24 |
| 1261/50 | 16 | 21954 | 21 | 32069/100 | 24 |
| 1271/80 | 16 | 21929 | 5 | 32069/120 | 24 |
| 1261/100 | 16 | 22271 | 27-29 | 32102 | 28 |
| 1676 | 20 | 22613 | 8 | 32203 | 12 |
| 1688 | 32 | 22946 | 11 | 32389 | 10 |
| 1911 | 20 | 23106 | 4 | 32528 | 22 |
| 2124 | 10 | 23114 | 32 | 32531 | 19 |
| 2709 | 16-17 | 23158 | 17 | 32758 | 30 |
| 4103 | 18 | 23979 | 18 | 32854 | 18 |
| 4167 | 24 | 23981 | 18 | 32855 | 18 |
| 4553/30 | 12 | 23983 | 18 | 32859/36 | 18 |
| 4553/60 | 12 | 23985 | 18 | 32860 | 18 |
| 4553/80 | 12 | 23990 | 18 | 32861 | 18 |
| 4646 | 22 | 25044 | 13 | 32866 | 18 |
| 5761/55 | 18 | 25397 | 4 | 32867 | 18 |
| 5893/20 | 31 | 25988 | 31 | 33055 | 3 |
| 5893/40 | 31 | 26783 | 34 | 33211 | 18 |
| 5893/60 | 31 | 26884 | 9 | 33303 | 15 |
| 5893/80 | 31 | 27142 | 20 | 33424 | 14 |
| 5934 | 23 | 27143 | 20 | 33536 | 28 |
| 6096/8 | 14 | 27521 | 5-22 | 33564 | 23 |
| 6208 | 35 | 27910/31 | 18 | 33607 | 32 |
| 6597 | 10-11 | 27912/40 | 18 | 33781 | 13 |
| 6725/3 | 10 | 27960 | 11 | 34002 | 22 |
| 6925 | 26 | 28055/30 | 14 | 34013 | 13 |
| 7719 | 10 | 28055/80 | 14 | 34064 | 10 |
| 7989/30 | 14 | 28055/100 | 14 | 34067 | 10 |
| 7989/50 | 14 | 29042 | 18 | 34083 | 8 |
| 7989/80 | 14 | 29058 | 30 | 34087 | 13 |
| 7989/100 | 14 | 29912 | 20 | 34128/14 | 18 |
| 9027 | 4 | 29116 | 21 | 34204 | 10 |
| 9671 | 12 | 29117 | 21 | 34292/3 ÷ 6 | 6 |
| 9854 | 33 | 29452/266 | 18 | 34358 | 4 |
| 10290 | 10 | 29627 | 30 | 34451 | 11 |
| 10904/3 | 12 | 29861 | 16 | 34475 | 10 |
| 11524 | 10 | 30232 | 27 | 35086 | 18 |
| 11794/3 ÷ 6 | 5 | 30343 | 25 | 35099 | 9 |
| 12029 | 18 | 30344 | 25 | 35106 | 13 |
| 12030 | 18 | 30728 | 10 | 35109 | 13 |
| 12032/70 | 18 | 30793 | 14 | 35221 | 24 |
| 12033 | 18 | 30794 | 18 | 35408 | 4 |
| 12034 | 18 | 30809 | 29 | 35588 | 17 |
| 12041/180 | 18 | 30820 | 13 | 35620 | 6 |
| 12041/185 | 18 | 31060 | 28 | 35900 | 23 |
| 12041/190 | 18 | 31106 | 22 | 36124 | 30 |
| 12045 | 18 | 31128 | 21 | 36334 | 7 |
| 12046 | 18 | 31381 | 13 | 36357 | 10 |
| 12048 | 18 | 31388 | 11 | 36380 | 10 |
| 12451 | 18 | 31485 | 13 | 36430/5/6/7/8 | 14 |
| 12723 | 26 | 31492 | 33 | 36430/10 | 14 |
| 13346 | 30 | 31542 | 20 | 36440 | 8 |
| 14822 | 9 | 31622 | 34 | 36441 | 14 |
| 14836 | 35 | 31632 | 29 | 36459 | 14 |
| 15658 | 30 | 31661 | 35 | 36461 | 16 |
| 17040 | 16 | 31743 | 14 | 36462 | 16 |
| 18048 | 19-34 | 31748 | 7-10 | 36463 | 16 |
| 18436 | 35 | 31748 | 11 | 36468 | 22 |
| 18648 | 30 | 31754 | 9 | 36653 | 10 |
| 18922 | 28 | 31756/8 | 9 | 37078 | 4 |
| 19563 | 13 | 31768 | 14 | 37120 | 11 |
| 19620 | 10 | 31773 | 14 | 37121 | 8 |
| 19789 | 15 | 31813 | 13 | 37128 | 10 |
| 20066 | 23-24 | 31830 | 13 | 37133 | 10 |
| 21480 | 31 | 31854 | 29 | 37134 | 11 |

# INDICE NUMERICO PROGRESSIVO / NUMERICAL INDEX / INDEX NUMERIQUE / NUMMERNVERZEICHNIS

| DISEGNO DRAWING DESSIN ZEICHNUNG | PAGINA PAGE PAGE SEITE | DISEGNO DRAWING DESSING ZEICHNUNG | PAGINA PAGE PAGE SEITE | DISEGNO DRAWING DESSING ZEICHNUG | PAGINA PAGE PAGE SEITE |
|---|---|---|---|---|---|
| 37135 | 11 | 38620 | 12 | 40913 | 11 |
| 37136 | 10 | 38622 | 12 | 41100 | 14 |
| 37198 | 10 | 38623 | 12 | 41107 | 16 |
| 37314 | 25 | 38624 | 12 | 41280 | 30 |
| 37439 | 32 | 38706 | 16 | 41392 | 21 |
| 37622 | 19 | 38707 | 16 | 41393 | 21 |
| 37632 | 19 | 38708 | 16 | 41394 | 21 |
| 37636 | 8-27 | 38711 | 16 | 41398 | 22 |
| 37637 | 28 | 38712 | 16 | 41400 | 22 |
| 37650 | 28 | 38713 | 16 | 41512 | 23-26-30 |
| 37656 | 8-27 | 38721 | 16 | 41602 | 16 |
| 37745 | 24-28 | 38724 | 16 | 41673 | 32 |
| 37746 | 19 | 38726 | 13 | 41674 | 32 |
| 37841 | 25 | 38727 | 13 | 41675 | 32 |
| 37862 | 19 | 38728 | 16 | 41681 | 32 |
| 37906 | 19 | 38748 | 28 | 41686 | 32 |
| 37947 | 19 | 38752 | 28 | 41690 | 33 |
| 37961 | 21 | 38764 | 24 | 41691 | 33 |
| 37968 | 21 | 38767 | 24 | 41692 | 33 |
| 37969 | 22 | 38768 | 24 | 41693 | 32 |
| 37982 | 21 | 38797 | 25 | 41694 | 32-33 |
| 38110/30 | 15 | 38798 | 25 | 41707 | 23 |
| 38110/80 | 15 | 38799 | 25 | 41712 | 23 |
| 38110/90 | 15 | 38800 | 25 | 41714 | 23 |
| 38110/100 | 15 | 38801 | 25 | 41715 | 24 |
| 38110/110 | 15 | 38802 | 25 | 41720 | 32 |
| 38115 | 24 | 38805 | 25 | 41816 | 32 |
| 38214 | 11 | 38956 | 23 | 42022 | 23 |
| 38215 | 11 | 38963 | 33 | 42023 | 17 |
| 38216 | 9 | 39031 | 27 | 42024 | 23 |
| 38265 | 7 | 39260 | 34 | 42027 | 23 |
| 38388 | 13 | 39338/3,4 | 15 | 42028 | 23 |
| 38389 | 13 | 39338/5 | 12-15 | 42029 | 23 |
| 38395 | 5 | 39630 | 4 | 42030 | 23 |
| 38397 | 6 | 39726 | 30 | 42168 | 30 |
| 38406 | 6 | 39729 | 30 | 42169 | 30 |
| 38410 | 6 | 39730 | 30 | 42171 | 30 |
| 38416 | 7 | 39876 | 13 | 42173 | 32 |
| 38419/3 ÷ 8 | 7 | 39899 | 4 | 42175 | 32 |
| 38420 | 7 | 39900 | 17 | 42177 | 32 |
| 38438 | 13 | 39925 | 5 | 42179 | 32 |
| 38439 | 10 | 39929 | 14 | 42240 | 7 |
| 38515 | 10 | 39930 | 14 | 42277 | 4 |
| 38516 | 10 | 39931 | 14 | 42278 | 7 |
| 38518 | 10 | 39932 | 14 | 42351 | 18 |
| 38519 | 7-11 | 39933 | 14 | 42487 | 16 |
| 38520 | 4-11 | 39934 | 14 | 42548 | 14 |
| 38529 | 4 | 39935 | 14 | 42643 | 10 |
| 38531/1 ÷ 4 | 4 | 39936 | 15 | 42672 | 26 |
| 38533/3 ÷ 6 | 4 | 39937 | 14 | 42673 | 26 |
| 38533/8 | 4 | 39938 | 15 | 43065 | 5 |
| 38534 | 4 | 39939 | 14 | 43067 | 4 |
| 38535 | 4 | 39940 | 14 | 43101 | 30 |
| 38549 | 9 | 40220 | 13 | 43122 | 8 |
| 38550 | 9 | 40393 | 14 | 43123 | 8 |
| 38551 | 9 | 40683 | 25 | 43124 | 8 |
| 38552 | 8 | 40684 | 25 | 43159 | 23 |
| 38553 | 8 | 40684 | 35 | 43283 | 33 |
| 38586 | 33 | 40705 | 25 | 43353 | 21 |
| 38610 | 12 | 40719 | 20 | 43441 | 20 |
| 38612 | 12 | 40720 | 20-24-32 | 43474 | 20 |
| 38613 | 12 | 40754 | 32 | 43481 | 20 |
| 38614 | 12 | 40767 | 28 | 43490 | 20 |
| 38615 | 12 | 40796 | 32 | 43495 | 20 |
| 38616 | 12 | 40813 | 28 | 43496 | 20 |
| 38617 | 12 | 40833 | 21 | 43497 | 20 |
| 38618 | 12 | 40907 | 3 | 43498 | 20 |

# INDICE NUMERICO PROGRESSIVO / NUMERICAL INDEX / INDEX NUMERIQUE / NUMMERNVERZEICHNIS

| DISEGNO DRAWING DESSIN ZEICHNUNG | PAGINA PAGE PAGE SEITE | DISEGNO DRAWING DESSING ZEICHNUNG | PAGINA PAGE PAGE SEITE | DISEGNO DRAWING DESSING ZEICHNUG | PAGINA PAGE PAGE SEITE |
|---|---|---|---|---|---|
| 43513 | 13 | 43947 | 20 | 47496 | 16 |
| 43524 | 23 | 43950 | 27 | 47513 | 22 |
| 43526 | 23 | 43965 | 5 | 47981 | 22 |
| 43527 | 23 | 43966 | 4 | 47982 | 22 |
| 43530 | 23 | 43980 | 8 | 48416 | 33 |
| 43533 | 23 | 43981 | 8 | 48660 | 26 |
| 43534 | 23 | 44014 | 20 | 48753 | 27 |
| 43535 | 23 | 44068 | 18 | 48837 | 20 |
| 43536 | 23 | 44070 | 19 | 48838 | 20 |
| 43537 | 24 | 44091 | 19 | 48487 | 24 |
| 43538 | 23 | 44293 | 18 | 49489 | 24 |
| 43539 | 24 | 44314 | 17 | 49492 | 24 |
| 43540 | 24 | 44392 | 21 | 49493 | 24 |
| 43541 | 24 | 44393 | 21 | 49494 | 24 |
| 43552 | 25 | 44394 | 21 | 49495 | 24 |
| 43586 | 26 | 44395 | 21 | 49527 | 22 |
| 43587 | 26 | 44396 | 21 | 49952 | 28 |
| 43588 | 29 | 44397 | 21 | 49953 | 20 |
| 43590 | 29 | 44398 | 21 | 49967 | 35 |
| 43591 | 29 | 44399 | 22 | 49970 | 30 |
| 43592 | 28 | 44400 | 21 | 49977 | 35 |
| 43593 | 28 | 44944 | 22 | 49980 | 35 |
| 43595 | 32 | 44947 | 21 | 49984 | 35 |
| 43633 | 8 | 44948 | 21 | 49985 | 35 |
| 43634 | 8 | 44949 | 22 | 49987 | 35 |
| 43635 | 8 | 44956 | 22 | 49988 | 35 |
| 43636 | 27 | 44965 | 33 | 49989 | 35 |
| 43639 | 8 | 44978 | 11 | 49995 | 22 |
| 43640 | 8 | 45005 | 32 | 49997 | 29 |
| 43710 | 34 | 45022 | 10 | 49998 | 35 |
| 43711 | 5 | 45030 | 21 | 49999 | 35 |
| 43714 | 8 | 45062 | 13 | 50000 | 25 |
| 43715 | 8 | 45381 | 5 | 50001 | 31 |
| 43716 | 8 | 45490 | 27 | 50002 | 31 |
| 43717 | 8 | 45491 | 27 | 50003 | 25 |
| 43718 | 3 | 45492 | 27 | 50004 | 35 |
| 43719 | 3 | 45493 | 27 | 50005 | 31 |
| 43720 | 3 | 45495 | 24 | 50012 | 35 |
| 43721 | 21 | 45497 | 24 | 50013 | 35 |
| 43722 | 30 | 45498 | 20 | 50015 | 35 |
| 43724 | 30 | 45499 | 20 | 50016 | 34 |
| 43726 | 24 | 46139 | 28 | 50017 | 34 |
| 43728 | 30 | 46140 | 24 | 50275 | 34 |
| 43734 | 30 | 46145 | 25 | 50520 | 35 |
| 43736 | 30 | 46155 | 5 | 50521 | 35 |
| 43737 | 30 | 46159 | 10 | 50543 | 34 |
| 43738 | 27 | 46169 | 29 | 50544 | 30 |
| 43739 | 27 | 46171 | 23 | 50545 | 34 |
| 43740 | 27 | 46172 | 24 | 50546 | 34 |
| 43742 | 27 | 46173 | 24 | 50731 | 34 |
| 43743 | 27 | 46225 | 16 | N1049-G22 | 7 |
| 43745 | 27 | 46226 | 16 | N1077-G22 | 10-27-35 |
| 43746 | 27 | 46327 | 33 | N1078-G22 | 27-29 |
| 43747 | 27 | 46383 | 17 | N1079-GO | 16 |
| 43821 | 25 | 46412 | 3 | N1079-G22 | 17-23-27-35 |
| 43822 | 25 | 46426 | 30 | N1080-G22 | 30 |
| 43823 | 3 | 46487 | 29 | N1081-G22 | 13-16-27 |
| 43824 | 3 | 46644 | 31 | N1083-G22 | 26-33 |
| 43825 | 26 | 46645 | 31 | N1089-G22 | 23 |
| 43883 | 20 | 46664 | 31 | N1137-G22 | 29 |
| 43889 | 30 | 46665 | 31 | N1140-G22 | 20 |
| 43890 | 30 | 46666 | 31 | N1144-G22 | 30 |
| 43914 | 32 | 46667 | 31 | N1146-G22 | 32 |
| 43943 | 33 | 46965 | 11 | N1152-G22 | 20 |
| 43944 | 20 | 47160 | 16 | N1153-G22 | 20 |
| 43945 | 20 | 47282 | 13 | N2482-G22 | 15 |
| 43946 | 20 | 47424 | 8 | N2487-G22 | 13-17 |

# INDICE NUMERICO PROGRESSIVO / NUMERICAL INDEX / INDEX NUMERIQUE / NUMMERNVERZEICHNIS

| DISEGNO<br>DRAWING<br>DESSIN<br>ZEICHNUNG | PAGINA<br>PAGE<br>PAGE<br>SEITE | DISEGNO<br>DRAWING<br>DESSING<br>ZEICHNUNG | PAGINA<br>PAGE<br>PAGE<br>SEITE | DISEGNO<br>DRAWING<br>DESSING<br>ZEICHNUG | PAGINA<br>PAGE<br>PAGE<br>SEITE |
|---|---|---|---|---|---|
| N2489-G22 | 7 | | | | |
| N2505-G22 | 10-34 | | | | |
| N2509-G22 | 4-11 | | | | |
| N2511-G22 | 4-8 | | | | |
| N2512-G22 | 10 | | | | |
| N2514-G22 | 10 | | | | |
| N2517-G22 | 8 | | | | |
| N2557-G19 | 21 | | | | |
| N2557-G22 | 24 | | | | |
| N2558-G19 | 21 | | | | |
| N2559-G22 | 34 | | | | |
| N2569-G22 | 20 | | | | |
| N2613-G22 | 21 | | | | |
| N2870-G22 | 7 | | | | |
| N2899-G22 | 35 | | | | |
| N4103-G22 | 25 | | | | |
| N7330-G22 | 7 | | | | |
| N7335-G22 | 11 | | | | |
| N7350-G22 | 28 | | | | |
| N7540-G22 | 27 | | | | |
| N7558-G22 | 35 | | | | |
| N7758-G22 | 25 | | | | |
| N15031-G22 | 6 | | | | |
| N15032-G22 | 7 | | | | |
| N15033-G22 | 26 | | | | |
| N15064-G22 | 20-24 | | | | |
| N15066-G22 | 24 | | | | |
| N15191 | 25 | | | | |
| N15193-G19 | 8-21-25-27-29<br>31-34-35 | | | | |
| N15195-G22 | 29 | | | | |
| N15197-G22 | 23 | | | | |
| N15198-G22 | 24 | | | | |
| N15213-G22 | 24 | | | | |
| N15501-G22 | 27 | | | | |
| N15502-G22 | 25-35 | | | | |
| N15503-G22 | 15-17 | | | | |
| N15504-G22 | 4-20-21-23-25<br>26-29-30-3132--35 | | | | |
| N15506-G22 | 20-24-29-30-34 | | | | |
| N15508-G22 | 23 | | | | |
| N15519-G22 | 4 | | | | |
| N15536-G22 | 17-27-29-32 | | | | |
| N15548-G22 | 19-24 | | | | |
| N15549-G22 | 8-19-27-35 | | | | |
| N15576-G22 | 35 | | | | |
| N15580 | 11 | | | | |
| N15673 | 9 | | | | |
| N15766-G22 | 17 | | | | |
| N20067-G22 | 26 | | | | |
| N21002 | 17 | | | | |
| N21202-GO | 12-16 | | | | |
| N21204-GO | 12 | | | | |
| N21206 | 12 | | | | |
| N21213 | 12 | | | | |
| N21300-GO | 22 | | | | |
| N21312-GO | 30 | | | | |
| N21507 | 12 | | | | |
| N21938 | 21 | | | | |
| N29004 | 30-32 | | | | |

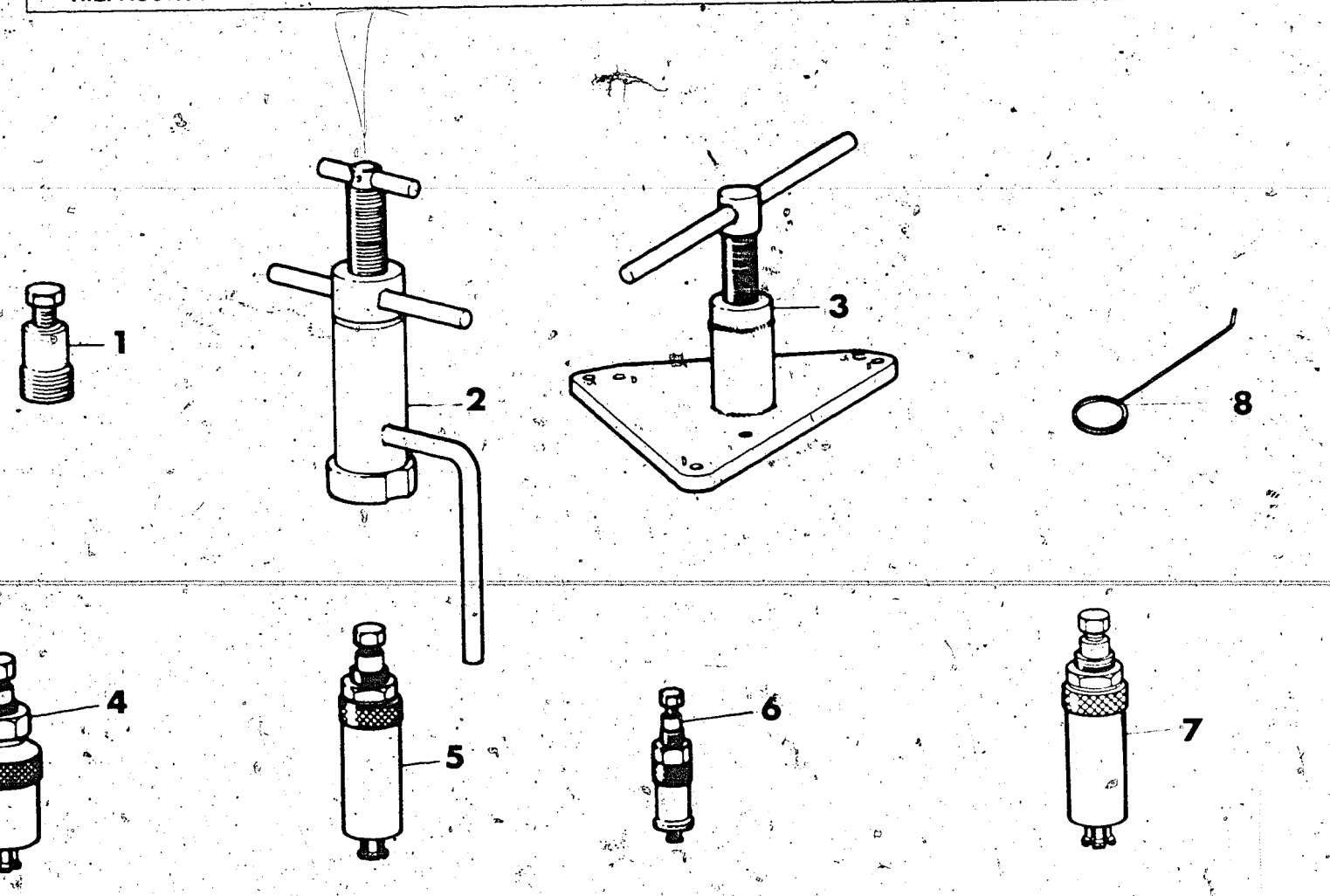


| Index No. Pos. N. | Code N. Nr. Code N. Cod. Code Nr. | DENOMINAZIONE | NAME | DESIGNATION | BESHREIBUNG | Q.ty Q.tà Q.te M.ge | Validity Validità Validité Gültig |
|---|---|---|---|---|---|---|---|
| 1 | 40907 | Estrattore rotore accensione | Rotor puller | Extracteur pour rotor allumage | Auszieher rotor zündung | 1 | |
| 2 | 43719 | Attrezzo mont. alb. motore nel carter sinistro | Installing tool crankshaft left | Outil pour montage vilebrequin dans le demicarter G. | Werkzeug um kubelw ins rechts halbegehäuse zu montieren | 1 | |
| 3 | 43718 | Attrezzo separaz. semicarter e smont. alb. motore | Crankcase splitting tool and crankshaft disassembly | Outil pour demontage carters et vilebrequin | Werkzeug um Halbgeh | 1 | |
| 4 | 43720 | Estrattore per cuscinetto alb.cambio | Tool for bearing | Extracteur pour roulement | Abzieher für rollenlayers | 1 | |
| 5 | 43823 | Estrattore boccola a rullini alb. primario | Main shaft needle bearing puller | Extracteur pour roulement à aguilles | Auszieher für nadelkafing | 1 | |
| 6 | 43824 | Estrattore per boccole a rullini rinvio com. valvola, cuscinetto pompa acqua e rinvio com. valvola | Extracteur for roller bearing bushing valve drive gear, bushing water pump and valve drive gear | Extracteur pour coquillé à aiguille renvoi com. soupape, palier pompe et renvoi com. soupape | Abzieher für Lagerrollebüchse Ventilantrieborgelage, wasserpumpelagerund Ventilantriebuorgelage | 1 | |
| 7 | 33055 | Estrattore anello di tenuta pompa acqua | Extractor for seal ring water pump | Extracteur pour bague d'étancheité pompe a eau | Abzieher für Wasserpump Manchette | 1 | |
| 8 | 46412 | Attrezzo controllo distanza tra valvola di scarico e pistone | Control tool between relief valve and piston | Outil controlle écartement soupape décharge et piston | Kontrollwerkzeug Abstand ablassventill und Kolben | | |

| TESTA CILINDRO, CILINDRO, PISTONE, MANOVELLIMO<br>CYLINDER HEAD, CYLINDER, PISTON, CRANKSHAFT<br>CULASSE, CYLINDRE, PISTON, VILEBREQUIN<br>ZYLINDERKOPF, ZYLINDER, KOLBEN, KURBERWELLE | DRAWING-TAVOLA<br>TABLE-BILD | 2<br>WMX 125/86<br>DESERT-ENDURO |
|---|---|---|

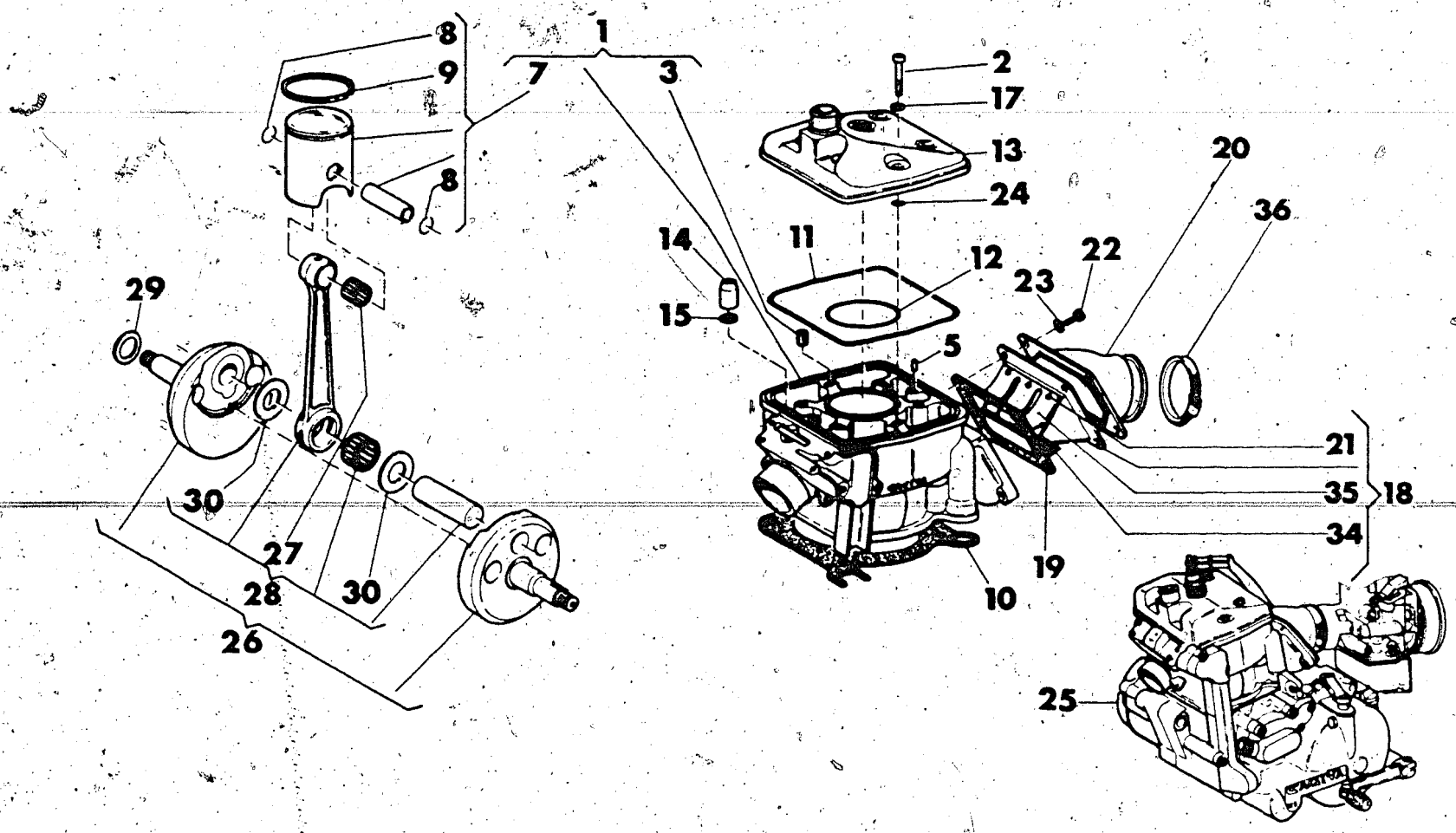


| Index No. Pos. N. | Code N. Nr. Code N. Cod. Code Nr. | DENOMINAZIONE | NAME | DESIGNATION | BESHREIBUNG | Q.ty Q.tà Q.te M.ge | Validity Validità Validité Gultig |
|---|---|---|---|---|---|---|---|
| 1 | 38529 | Assieme cilindro | Cylinder assy | Cylindre compl. | Zylinder Kpl. | 1 | |
| 2 | N2511-G22 | Vite fiss. testa | Stud bolt | Goujon prisonnier | Stiftscraube | 6 | |
| 3 | 9027 | Heli-coil | Heli-coil | Heli-coil | Heli-coil | 6 | |
| 5 | 38520 | Spina rif. testa | Split pin | Goupile | Federhülse | 2 | |
| 7 | | Assieme pistone | Piston assy | Piston compl. | Kolben Kpl. | 1 | |
| | 38531/1 | B: Ø55,97 | B Ø55,97 | B Ø55,97 | B Ø55,97 | | |
| | 38531/2 | C: Ø55,98 | C Ø55,98 | C Ø55,98 | C Ø55,98 | | |
| | 38531/3 | D: Ø55,99 | D Ø55,99 | D Ø55,99 | D Ø55,99 | | |
| | 38531/4 | E: Ø56,00 | E Ø56,00 | E Ø56,00 | E Ø56,00 | | |
| 8 | 34358 | Anellino ritegno spinotto | Circlip | Bague d'arret | Federring Kolben | 2 | |
| 9 | 42277 | Segmento | Piston ring | Segment | Ringpaar | 1 | |
| 10 | 38533/3 | Guarniz. base cilindro sp. 0,3 mm. | Gasket thick 0,3 mm. | Joint épaiss 0,3 mm. | Dichtung st. 0,3 mm. | 1 | |
| | 38533/4 | Guarniz. base cilindro sp. 0,4 mm. | Gasket thick 0,4 mm. | Joint épaiss 0,4 mm. | Dichtung st. 0,4 mm. | 1 | |
| | 38533/5 | Guarniz. base cilindro sp. 0,5 mm. | Gasket thick 0,5 mm. | Joint épaiss 0,5 mm. | Dichtung st. 0,5 mm | 1 | |
| | 38533/6 | Guarniz. base cilindro sp. 0,6 mm. | Gasket thick 0,6 mm. | Joint épaiss 0,6 mm. | Dichtung st. 0,6 mm. | 1 | |
| | 38533/8 | Guarniz. base cilindro sp. 0,8 mm. | Gasket thick 0,8 mm. | Joint épaiss 0,8 mm. | Dichtung st. 0,8 mm. | 1 | |
| 11 | 38534 | Guarnizione OR esterna | «O» Ring | Joint «O» | O-Ring | 1 | |
| 12 | 39630 | Guarnizione OR interna | «O» Ring | Joint «O» | O-Ring | 1 | |
| 13 | 39899 | Testa motore | Cylinder head | Culasse | Zylinder Kopf | 1 | |
| 14 | 38535 | Dado | Nut | Ecrou | Mutter | 4 | |
| 15 | 25397 | Rosetta | Washer | Rondelle | Scheibe | 4 | |
| 17 | N15519-G22 | Rosetta | Washer | Rondelle | Scheibe | 6 | |
| 18 | 43966 | Valvola di aspirazione compl. | Inlet valve assy | Soupape d'aspiration compl. | Einlaßventil Kpl | 1 | |
| 19 | 43067 | Guarnizione | Gasket | Joint | Dichtung | 1 | |
| 20 | 37078 | Raccordo carburatore | Union | Raccord | Anschluss | 1 | |
| 21 | 35408 | Vite | Screw | Vis | Schraube | 6 | |
| 22 | N2509-G22 | Vite | Screw | Vis | Schraube | 4 | |
| 23 | N15504-G22 | Rosetta | Washer | Rondelle | Scheibe | 4 | |
| 24 | 23106 | Anello OR | «O» Ring | Joint «O» | O-Ring | 6 | |


N° CATALOGO - CATALOG No. - Nr. CATALOGUE - KATALOG Nr.: 50527 PAGINA EMESSA Novembre '85 - PAGE IUSSED November '85 - PAGE IMPRIME Novembre '85 - SEITE HERAUSGEGEBEN November '85

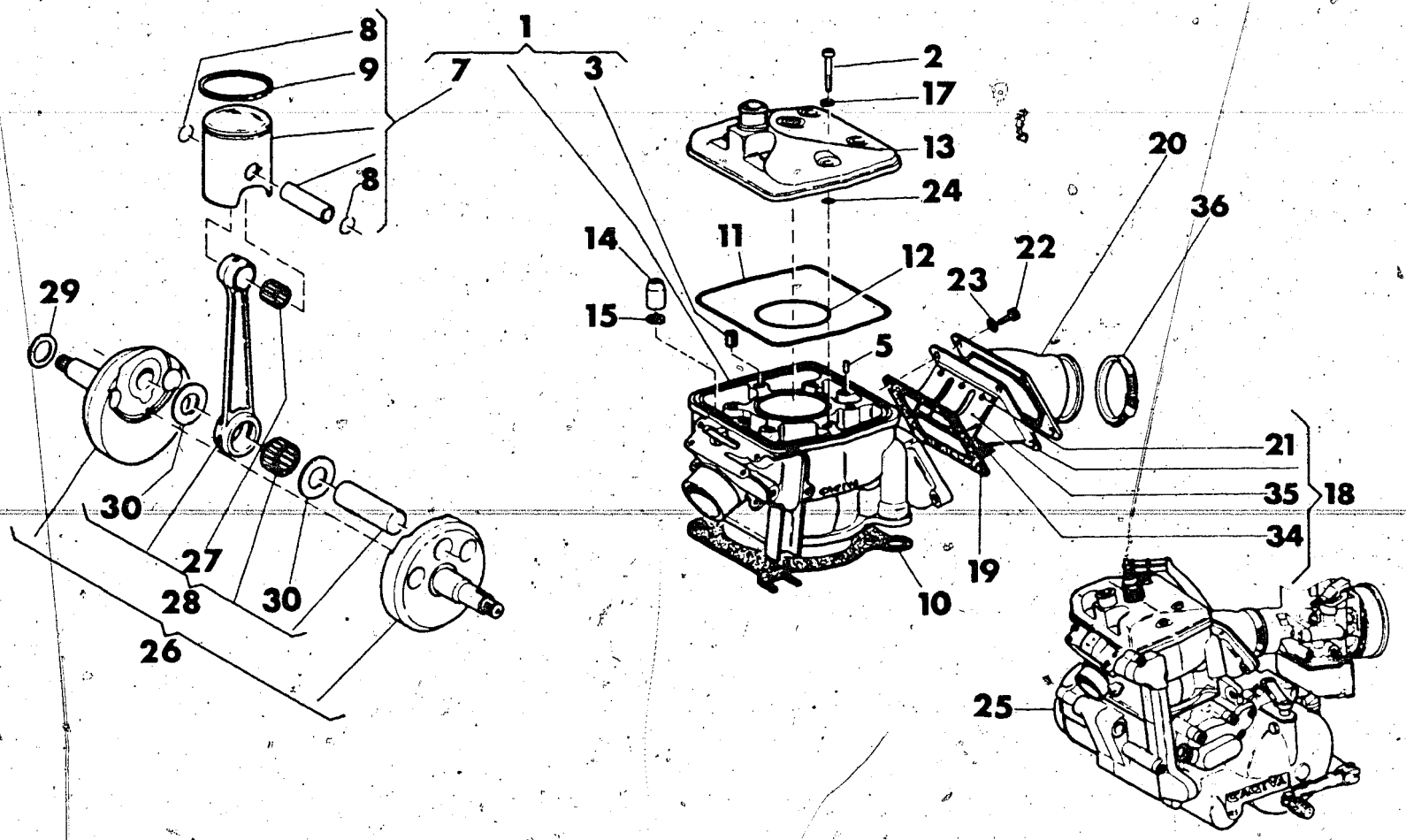


| Index No. Pos. N. | Code N. Nr. Code N. Cod. Code Nr. | DENOMINAZIONE | NAME | DESIGNATION | BESHREIBUNG | Q.ty Q.tà Q.te M.ge | Validity Validità Validité Gültig |
|---|---|---|---|---|---|---|---|
| 25 | 38395 | Motore completo di carburatore, leve avviamento, comando cambio, frizione e candela | Engine assy with carburetor, starting lever, gearbox, clutch control lever, spark plug | Moteur compl. de carburetor, levier demarrage, commande changement de vitesse, embrayage et bougie | Motor mit vergaser Anlasser Gang-Hebel, Kupplung und Zündkerze Kpl. | 1 | |
| 26 | 46155* | Assieme albero motore | Crankshaft assy | Vilebrequin compl. | Kurbelwelle Kpl. | 1 | |
| 27 | 21929 | Gabbia piede di biella | Needle bearing | Roulement a aiguille | Nadelkafig | 1 | |
| 28 | 39925 | Biella motore completa | Connecting rod assy | Bielle compl. | Pleuelstange Kpl. | 1 | |
| 29 | | Rondella rasamento sp. | Washer crankshaft thrust | Rondelle d'épaulement | Anlaufscheibe | 1 | |
| | 11794/3 | 0,3 mm | 0,3 mm | 0,3 mm | 0,3 mm | | |
| | 11794/4 | 0,4 mm | 0,4 mm | 0,4 mm | 0,4 mm | | |
| | 11794/5 | 0,5 mm | 0,5 mm | 0,5 mm | 0,5 mm | | |
| | 11794/6 | 0,6 mm | 0,6 mm | 0,6 mm | 0,6 mm | | |
| 30 | 45381 | Rondella di rasamento | Washer crankshaft | Rondelle d'épaulement | Anlaufscheibe | 2 | |
| 34 | 43965 | Lamella | Plate | Lamelle | Lamelle | 2 | |
| 35 | 43065 | Piastrina fermo corsa lamella | Plate | Plaque | Platte | 2 | |
| 36 | 27521 | Fascetta | Clamp | Collier | Schelle | 1 | |
| — | 43711 | Gruppo guarnizioni ed anelli di tenuta motore | Engine gaskets and seals set | Serie joint moteur | Motor Dichtungsgruppe | 1 | |

*: Fornire unitamente all'anello di tenuta 32389 F.m. 4N001176.
To supply with seal ring 32389 F.m. 4N001176.
Fournir avec la bague d'étanchéité 32389 F.m. 4N001176.
Liefern mit Dichtungsring 32389 F.m. 4N001176.

**DISTRIBUZIONE**
**VALVE TIMING**
**DISTRIBUTION**
**STEUERUNG**

**DRAWING-TAVOLA**
**TABLE-BILD**

**3**

WMX 125/86
DESERT-ENDURO

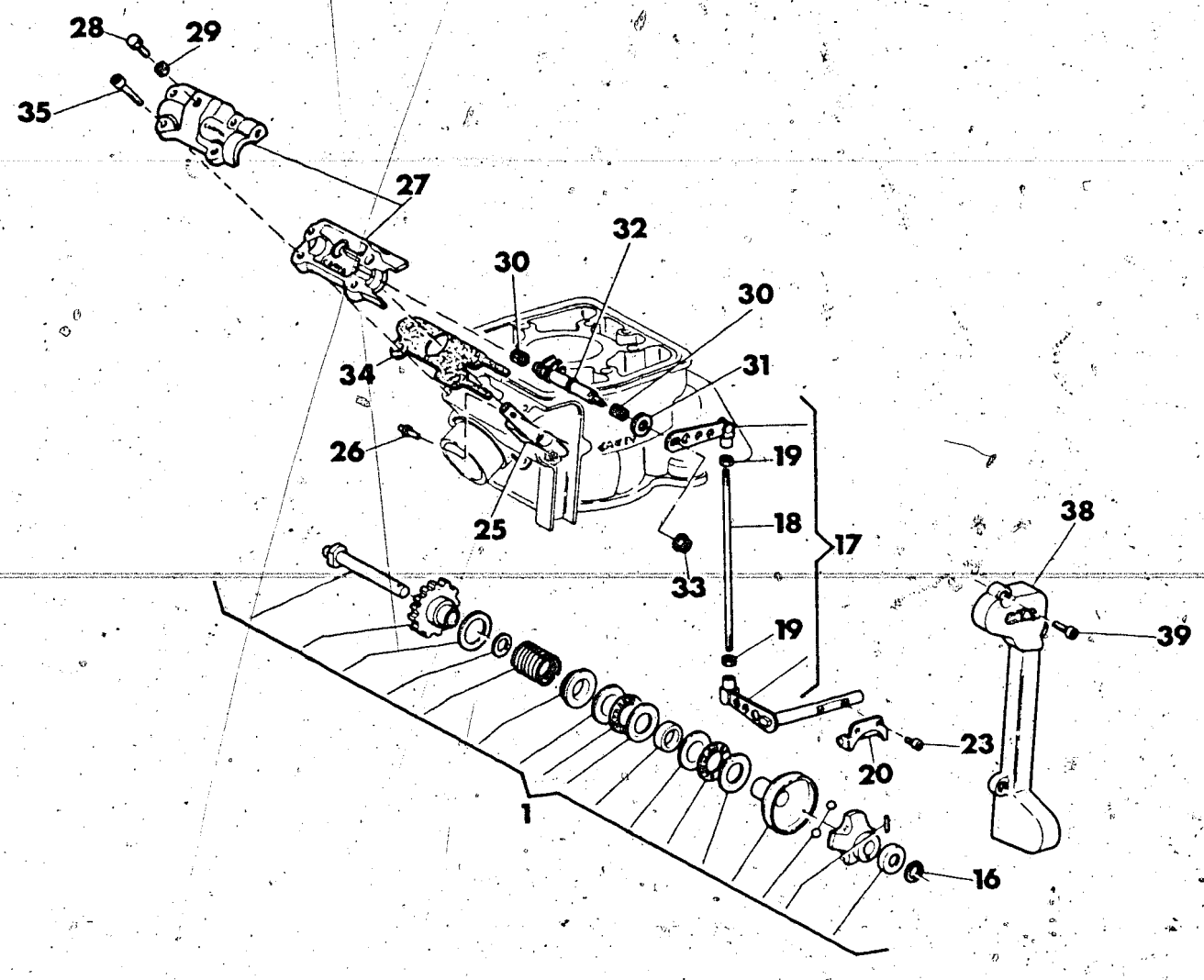


| Index No. Pos. N. | Code N. Nr. Code N. Cod. Code Nr. | DENOMINAZIONE | NAME | DESIGNATION | BESHREIBUNG | Q.ty Q.tà Q.te M.ge | Validity Validità Validité Gultig |
|---|---|---|---|---|---|---|---|
| 1 | 38397 | Regolatore com. valvola di scarico | Valve drive regulator | Registre com. soupape | Regler für Abzapventilantrieb | 1 | |
| 16 | | Rosetta di rasamento | Thrust washer | Rondelle d'epaulement | Anlaufscheibe | 1 | |
| | 34292/3 | sp. 0,3 mm. | 0,3 mm. | 0,3 mm. | 0,3 mm. | | |
| | 34292/4 | sp. 0,4 mm. | 0,4 mm. | 0,4 mm. | 0,4 mm. | | |
| | 34292/5 | sp. 0,5 mm. | 0,5 mm. | 0,5 mm. | 0,5 mm. | | |
| | 34292/6 | sp. 0,6 mm. | 0,6 mm. | 0,6 mm. | 0,6 mm. | | |
| 17 | 38406 | Leveraggio completo com. valvola | Lever assy | Levier compl. | Hebel Kpl. | 1 | |
| 18 | 38410 | Asta | Rod | Barre | Stange | 1 | |
| 19 | N15031-G22 | Dado | Nut | Ecrou | Mutter | 2 | |
| 20 | 35620 | Forcella com. valvola | Toggle valve drive | Fourchette compl. soupape | Gestängegabel | 1 | |



N° CATALOGO - CATALOG No. - Nr. CATALOGUE - KATALOG Nr.: 50527 PAGINA EMESSA Novembre '85 - PAGE IUSSED November '85 - PAGE IMPRIME Novembre '85 - SEITE HERAUSGEGEBEN November '85

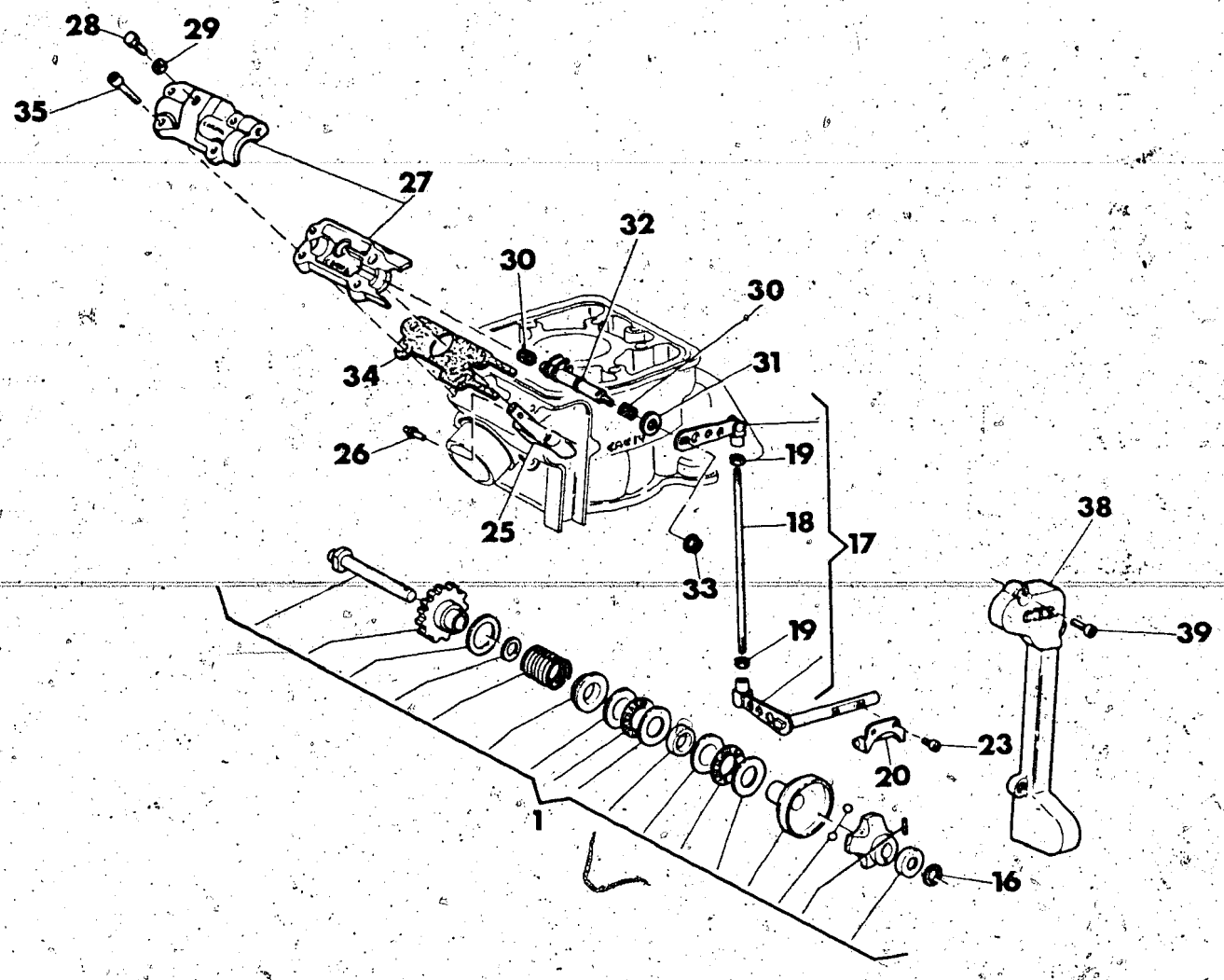


| Index No. Pos. N. | Code N. Nr. Code N. Cod. Code Nr. | DENOMINAZIONE | NAME | DESIGNATION | BESHREIBUNG | Q.ty Q.tà Q.te M.ge | Validity Validità Validité Gultig |
|---|---|---|---|---|---|---|---|
| 23 | N2870-G22 | Vite | Screw | Vis | Schraube | 1 | |
| 25 | 42240 | Valvola di scarico | Exhaust valve | Soupape d'escharge | Sangventil | 1 | |
| 26 | 36334 | Perno valvola di scarico | Pin | Pivot | Stift | 1 | |
| 27 | 38265 | Supporto leva com. valvola compl. di coperchio | Bearing valve operating lever compl. cover | Support levier de comande soupape compl. de couvercle | Halter Helbelschaltungsventil mit Déckel | 1 | |
| 28 | N1049-G22 | Vite | Screw | Vis | Schraube | 1 | |
| 29 | N15032-G22 | Dado | Nut | Ecrou | Mutter | 1 | |
| 30 | 31748 | Boccola a rullini | Needle bearing | Roulement a aiguilles | NadelKafig | 2 | |
| 31 | 38519 | Anello di tenuta | Seal ring | Bagne d'etaucheite | Dichtungsring | 1 | |
| 32 | 38416 | Perno com. valvola | Pin | Pivot | Stift | 1 | |
| 33 | 42278 | Dado | Nut | Ecrou | Mutter | 1 | |
| 34 | 38419/3 | Guarnizione sp. 0,3 mm | Gasket 0,3 mm | Joint 0,3 mm | Dichtung 0,3 mm | 1 | |
| | 38419/4 | Guarnizione sp. 0,4 mm | Gasket 0,4 mm | Joint 0,4 mm | Dichtung 0,4 mm | 1 | |
| | 38419/5 | Guarnizione sp. 0,5 mm | Gasket 0,5 mm | Joint 0,5 mm | Dichtung 0,5 mm | 1 | |
| | 38419/6 | Guarnizione sp. 0,6 mm | Gasket 0,6 mm | Joint 0,6 mm | Dichtung 0,6 mm | 1 | |
| | 38419/7 | Guarnizione sp. 0,7 mm | Gasket 0,7 mm | Joint 0,7 mm | Dichtung 0,7 mm | 1 | |
| | 38419/8 | Guarnizione sp. 0,8 mm | Gasket 0,8 mm | Joint 0,8 mm | Dichtung 0,8 mm | 1 | |
| 35 | N2489-G22 | Vite | Screw | Vis | Schraube | 4 | |
| 38 | 38420 | Coperchio | Cover | Couvercle | Deckel | 1 | |
| 39 | N7330-G22 | Vite | Screw | Vis | Schraube | 3 | |

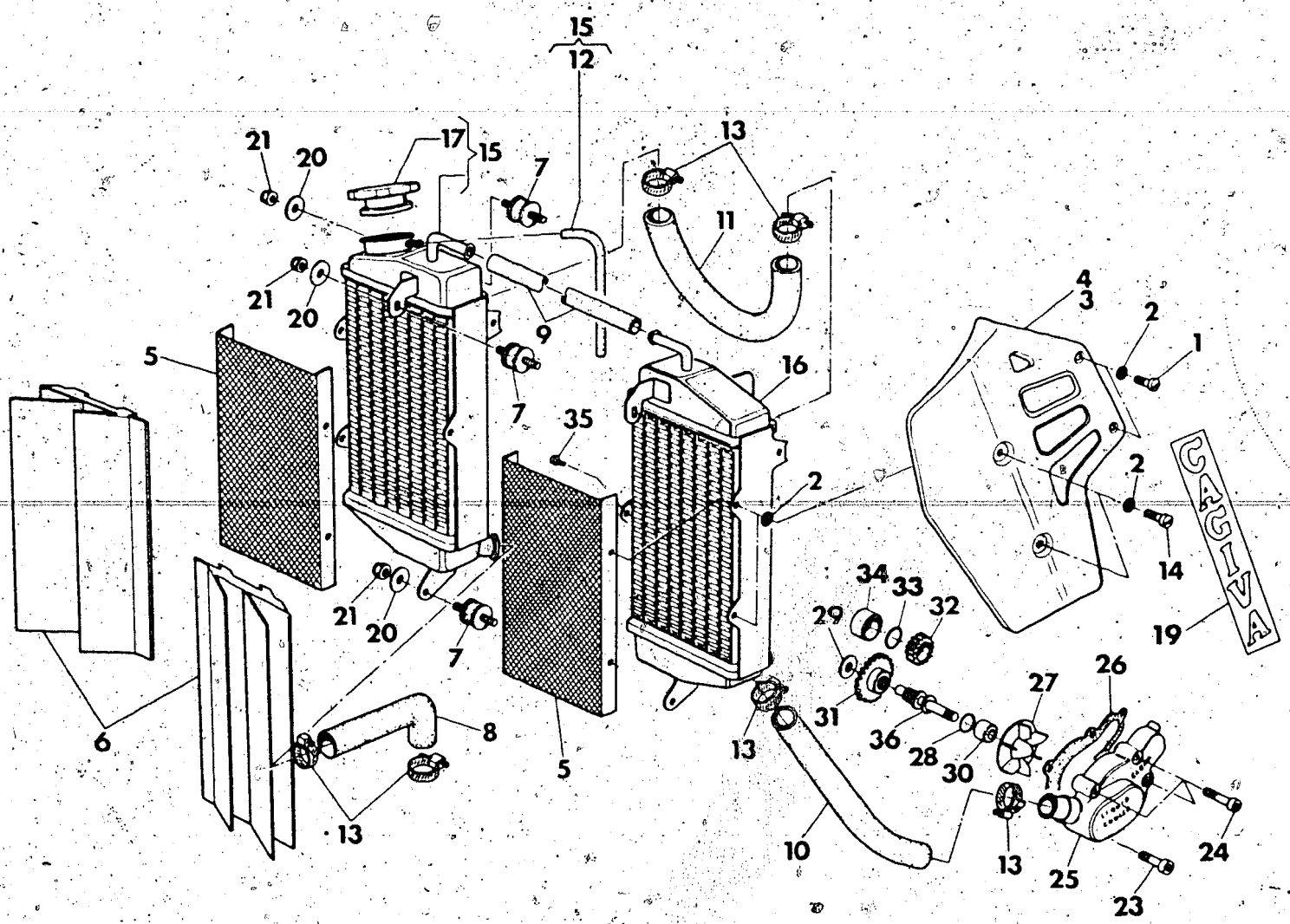


| Index No. Pos. N. | Code N. Nr. Code N. Cod. Code Nr. | DENOMINAZIONE | NAME | DESIGNATION | BESHREIBUNG | Q.ty Q tà Q te M ge | Validity Validità Validité Gultig |
|---|---|---|---|---|---|---|---|
| 1 | 37636 | Vite | Screw | Vis | Schraube | 4 | |
| 2 | 37656 | Rondella in gomma | Washer | Rondelle | Scheibe | 12 | |
| 3 | 43633 | Protezione laterale destra | Right guard | Protection D. | R. Schutz | 1 | |
| 4 | 43635 | Protezione laterale sinistra | Left guard | Protection G. | L. Schutz | 1 | |
| 5 | 47424 | Protezione radiatori | Front guard | Protection AV. | Vorder schutz | 2 | |
| 6 | 43639 | Protezione antifango | Guard | Protection | Schutz | 2 | |
| 7 | 43717 | Silent-block | Damper | Element antivibrant. | Vibrierschatzelement | 2 | |
| 8 | 43122 | Tubo testa-radiatore | Line | Conduite | Rohr | 2 | |
| 9 | 43716 | Tubo raccordo radiatori | Line | Conduite | Rohr | 1 | |
| 10 | 43124 | Tubo radiatore-pompa | Line | Conduite | Rohr | 1 | |
| 11 | 43123 | Tubo raccordo radiatori | Line | Conduite | Rohr | 1 | |
| 12 | 43715 | Tubo sfiato radiatori | Breather pipe | Soupital | Ablusttronre | 1 | |
| 13 | 22613 | Fascetta | Clamp | Collier | Rohrring | 6 | |
| 14 | 43640 | Vite | Screw | Vis | Schraube | 4 | |
| 15 | 43980 | Radiatore destro compl. | Right radiator assy | Radiator D. compl. | R. Kühler Kpl. | 1 | |
| 16 | 43981 | Radiatore sinistro | Left radiator | Radiator G. | L. Kühler | 1 | |
| 17 | 43714 | Tappo radiatore | Plug | Bouchon | Verschluss | 1 | |
| 19 | 43634 | Adesivo «CAGIVA» | Trim «CAGIVA» | Decalcomanie «CAGIVA» | Abziehbild «CAGIVA» | 2 | |
| 20 | N15549-G22 | Rosetta piana | Washer | Rondelle | Scheibe | 6 | |
| 21 | N15193-G22 | Dado | Nut | Ecrou | Mutter | 6 | |
| 23 | N2511-G22 | Vite | Screw | Vis | Schraube | 1 | |
| 24 | N2517-G22 | Vite | Screw | Vis | Scraube | 3 | |
| 25 | 37121 | Corpo pompa | Pump body | Corp. pompe | Pumpenstiefol | 1 | |
| 26 | 38553 | Guarnizione | Gasket | Joint | Dichtung | 1 | |
| 27 | 38552 | Girante | Rotor | Couronne | Windrad | 1 | |
| 28 | 34083 | Anello OR | «O»Ring | Joint «O» | «O» Ring | 1 | |

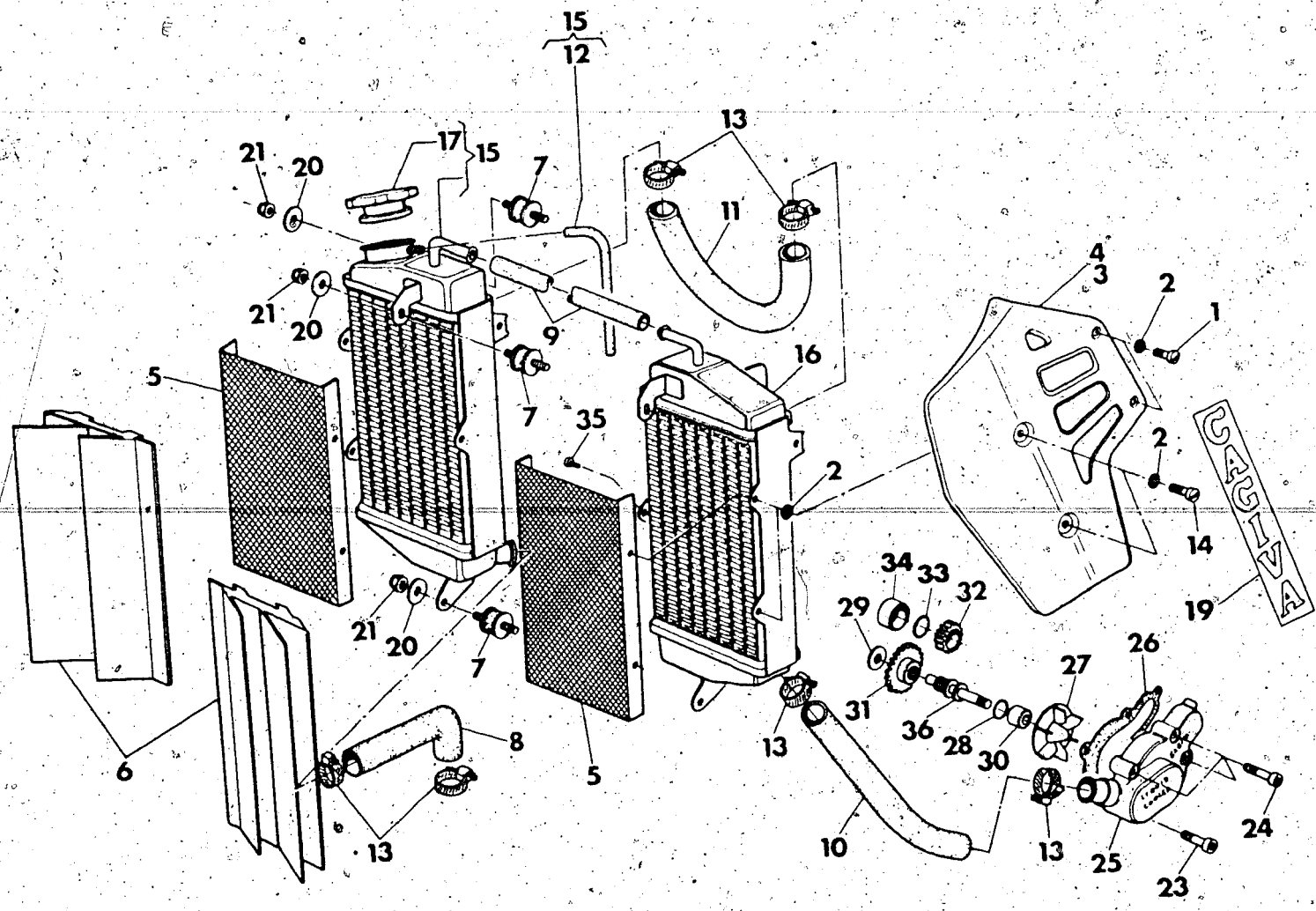


| Index No. Pos. N. | Code N. Nr. Code N. Cod. Code Nr. | DENOMINAZIONE | NAME | DESIGNATION | BESHREIBUNG | Q.ty Q.tà Q.te M.ge | Validity Validità Validité Gultig |
|---|---|---|---|---|---|---|---|
| 29 | 31756/8 | Rondella di rasamento | Thrust washer | Rondelle d'epaulement | Anlaufscheibe | 1 | |
| 30 | 38216 | Distanziale | Spacer | Entretoise | Distanzstück | 1 | |
| 31 | 38551 | Ingranaggio com. pompa Z=32 | Gear Z=32 | Pignon Z=32 | Stirnrad Z=32 | 1 | |
| 32 | 38549 | Pignone comando albero Z=19 | Pinion Z=19 | Pignon Z=19 | Ritzel Z=19 | 1 | |
| 33 | 26884 | Anello OR | «O» Ring | Joint «O» | «O» Ring | 1 | F.m. 4N001176 |
| 34 | 31754 | Distanziale | Spacer | Entretoise | Distanzstück | 1 | F.m. 4N001176 |
| 35 | 14822 | Vite | Screw | Vis | Schraube | 2 | |
| 36 | 38550 | Alb. di rinvio pompa acqua | Shaft | Arbre | Welle | 1 | |
| 37 | 35099 | Vite scarico acqua | Screw | Vis | Schraube | 1 | |
| 38 | N15673 | Rosetta di tenuta | Washer | Rondelle | Scheibe | 1 | |

| BASAMENTO<br>CRANKCASE<br>CARTER<br>GEHÄUSE | DRAWING-TAVOLA<br>TABLE-BILD | 5<br>WMX 125/86<br>DESERT-ENDURO |
|---|---|---|

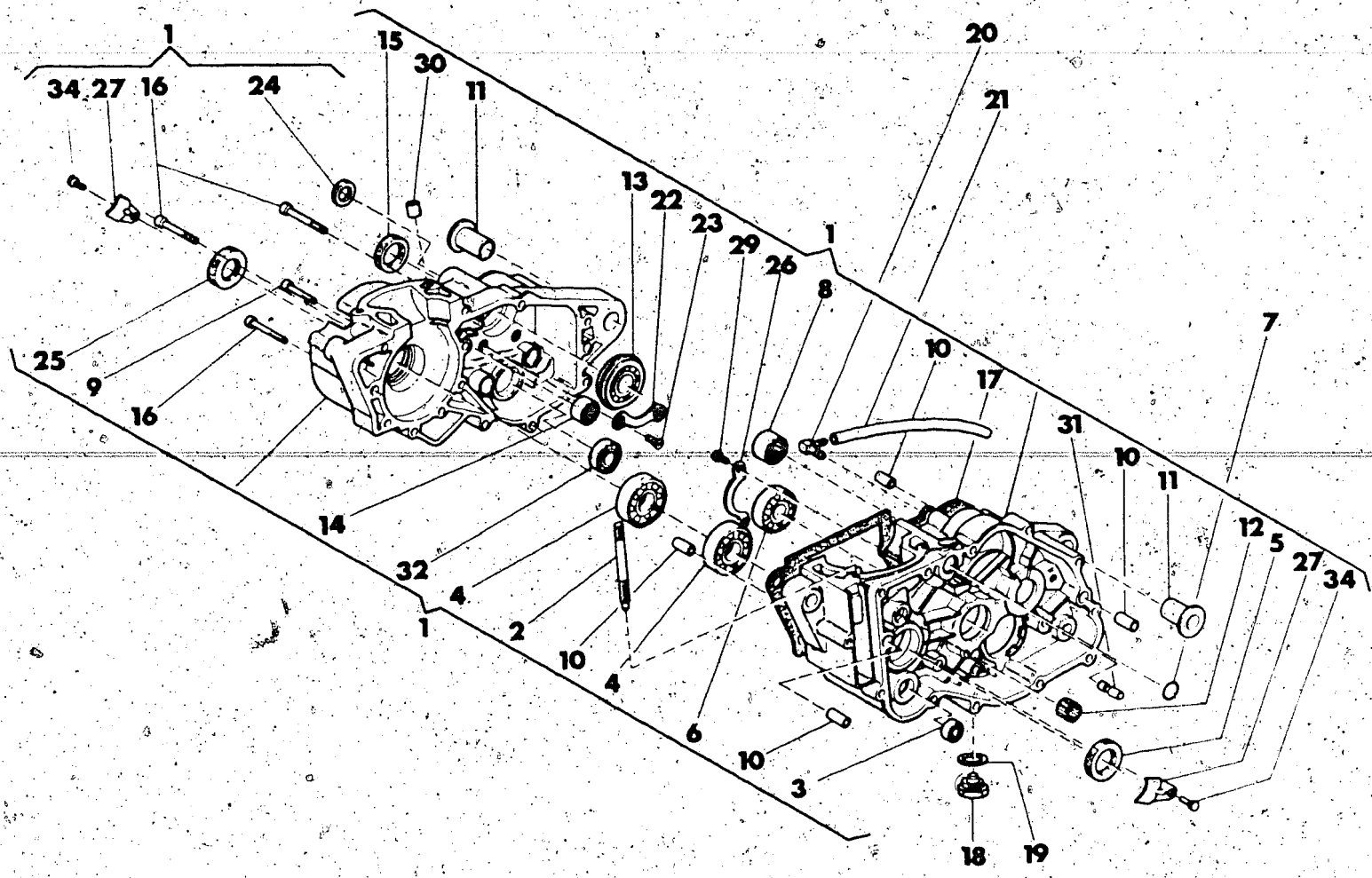


| Index No. Pos. N. | Code N. Nr. Code N. Cod. Code Nr. | DENOMINAZIONE | NAME | DESIGNATION | BESHREIBUNG | Q.ty Q.tà Q.te M ge | Validity Validità Validité Gultig |
|---|---|---|---|---|---|---|---|
| 1 | 37128 | Carter accoppiati completi | Crankcase assy | Carters assemblés compl. | Kurbelgehause Kpl. | 1 | F.m. 4N001176 |
| | 46159 | Carter accoppiati completi | Crankase assy | Carters assemblés compl. | Kurbelgehause Kpl. | 1 | D.m. 4N001177 |
| 2 | 34204 | Prigioniero | Stud bolt | Prisonnier avant | Vorderstiftshraube | 4 | |
| 3 | 6597 | Cuscinetto | Bearing | Roulement | Lager | 2 | |
| 4 | 38516 | Cuscinetto alb. motore | Bearing | Roulement | Lager | 2 | |
| 5 | 30728 | Anello di tenuta | Seal ring | Bague d'étanchéite | Dichtungsring | 1 | F.m. 4N001176 |
| | 32389 | Anello di tenuta | Seal ring | Bague d'étanchéité | Dichtungsring | 1 | D.m. 4N001177 |
| 6 | 10290 | Cuscinetto alb. primario | Bearing | Roulement | Lager | 1 | |
| 7 | 36380 | Anello OR | «O» ring | Joint «O» | Ring «O» | 1 | |
| 8 | 36440 | Cuscinetto a rullini per alb. secondario | Bearing | Roulement | Lager | 1 | |
| 9 | N2512-G22 | Vite | Screw | Vis | Schraube | 9 | |
| 10 | 7719 | Bussola rif. carter e cop. sinistro | Bushing | Douille | Busche | 4 | |
| 11 | 34067 | Bussola asse rot. forcellone | Bushing | Douille | Busche | 2 | |
| 12 | 31748 | Boccola a rullini alb. pompa acqua | Needle bearing | Roulement a aiguilles | Nadel Kafing | 1 | |
| 13 | 34064 | Cuscinetto | Bearing | Roulement | Lager | 1 | |
| 14 | 37198 | Boccola a rullini alb. primario | Needle bearing | Roulement a aiguilles | Nadel Kafing | 1 | |
| 15 | 36357 | Anello di tenuta | Seal ring | Bague d'étanchéité | Dischtungsring | 1 | |
| 16 | N2514-G22 | Vite | Screw | Vis | Schraube | 3 | |
| 17 | 37133 | Guarnizione | Gasket | Joint | Dichtung | 1 | |
| 18 | 11524 | Tappo scarico olio | Plug | Bouchon | Verschluss | 1 | |
| 19 | 6725/3 | Rosetta di tenuta | Gasket | Joint | Dichtung | 1 | |
| 20 | 19620 | Raccordo sfiato camera cambio | Union | Raccord | Anschluss | 1 | |
| 21 | 45022 | Tubetto | Tube | Tuyau | Rohr | 1 | |
| 22 | 38518 | Piastrina | Plate | Plaque | Platte | 1 | |
| 23 | 42643 | Vite | Screw | Vis | Schraube | 2 | |
| 24 | 36653 | Anello di tenuta | Seal ring | Bague d'étanchéité | Dichtunsring | 1 | |
| 25 | 32389 | Anello di tenuta | Seal ring | Bague d'étanchéité | Dichtungsring | 1 | |
| 26 | 38515 | Piastrina | Plate | Plaque | Platte | 1 | |
| 27 | 37136 | Piastrina | Plate | Plaque | Platte | 2 | |
| 29 | N2505-G22 | Vite | Bolt | Vis | Schraube | 4 | |
| 30 | 34475 | Bussola | Bushing | Douille | Buchse | 1 | |
| 31 | 38439 | Perno fermo selettore | Pin | Pivot | Stift | 1 | |
| 32 | 2124 | Cuscinetto per albero com. forcelle cambio | Bearing | Roulement | Lager | 1 | |
| 34 | N1077-G22 | Vite | Screw | Vis | Schraube | 2 | |



N° CATALOGO - CATALOG No. - Nr. CATALOGUE - KATALOG Nr.: 50527 PAGINA EMESSA Novembre '85 - PAGE IUSSED November '85 - PAGE IMPRIME Novembre '85 - SEITE HERAUSGEGEBEN November '85

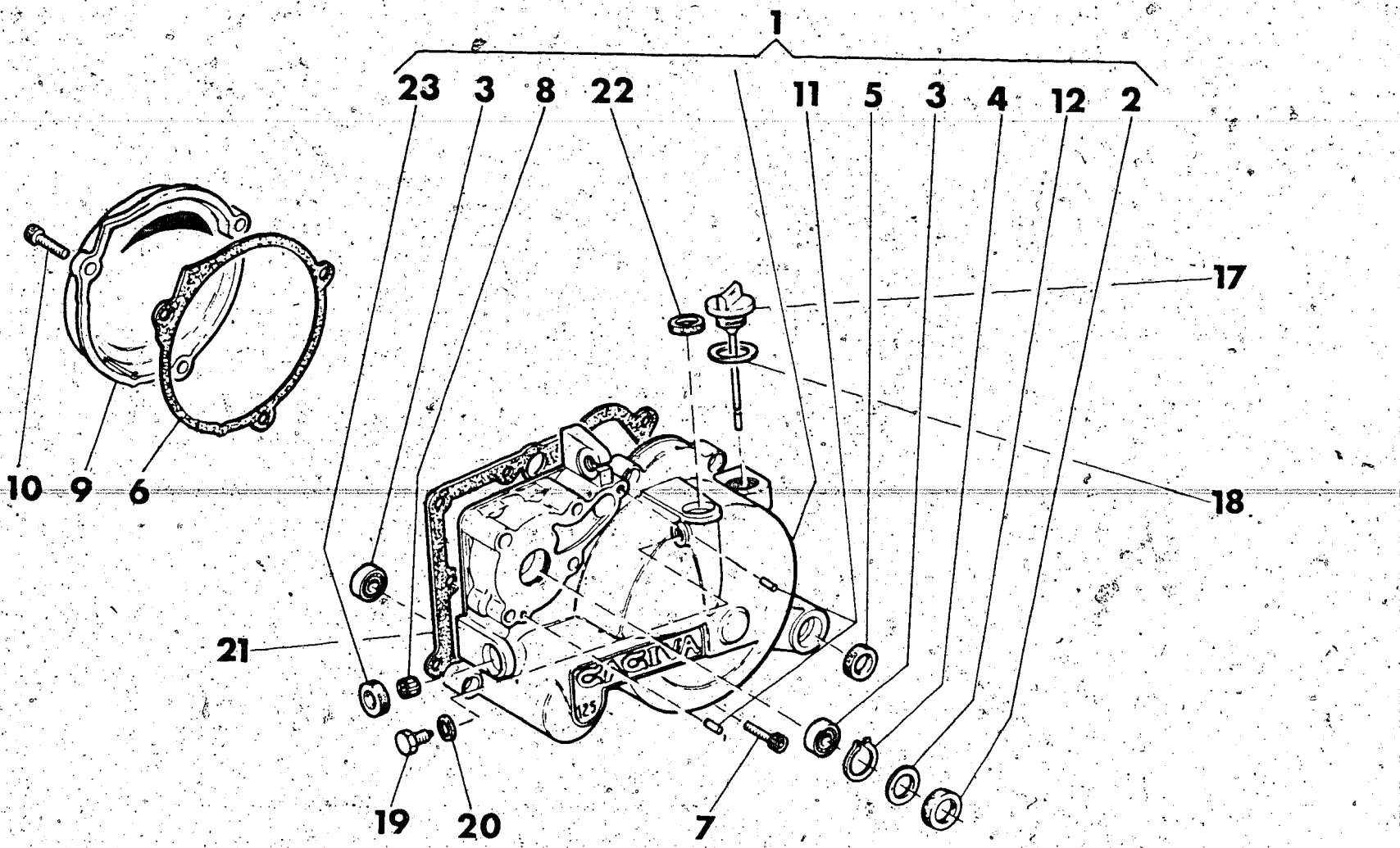


| Index No. Pos. N. | Code N. Nr. Code N. Cod. Code Nr. | DENOMINAZIONE | NAME | DESIGNATION | BESHREIBUNG | Q.ty Q.tà Q.te M.ge | Validity Validità Validité Gültig |
|---|---|---|---|---|---|---|---|
| 1 | 37134 | Ass. coperchio sinistro | Left cover assy. | Couvercle G. compl. | Deckel L. Kpl. | 1 | |
| 2 | 38215 | Anello di tenuta albero pompa acqua | Seal ring | Bague d'étanchéité | Dichtungsring | 1 | |
| 3 | 6597 | Cuscinetto alb. pompa acqua e reg. valvola di scarico | Bearing | Roulement | Lager | 2 | |
| 4 | 38214 | Anello Seeger | Circlip | Bague d'arrêt | Federring | 1 | |
| 5 | 34451 | Anello di tenuta | Seal ring | Bague d'étanchéité | Dichtungsring | 1 | |
| 6 | 40913 | Guarnizione | Gasket | Joint | Dichtung | 1 | |
| 7 | N2509-G22 | Vite | Screw | Vis | Schraube | 9 | |
| 8 | 31748 | Boccola a rullini | Needle bearing | Roulement à aiguilles | Nadel kafig | 1 | |
| 9 | 37120 | Coperchio destro | Right cover | Couvercle D. | Deckel R. | 1 | |
| 10 | N7335-G22 | Vite | Screw | Vis | Schraube | 3 | |
| 11 | 38520 | Spina | Roll | Roulement | Spanrolle | 2 | |
| 12 | 44978 | Rosetta di rasamento | Thrust washer | Rondelle d'epaulemet | Anlaufscheibe | 1 | |
| 17 | 46965 | Tappo carico olio | Plug | Bouchon | Verschluss | 1 | |
| 18 | 27960 | Rosetta di tenuta | Washer | Rondelle | Dichtring | 1 | |
| 19 | 31388 | Vite di fermo per alb. com. cremagliera | Screw | Vis | Schraube | 1 | |
| 20 | N15580 | Rosetta di tenuta | Washer | Rondelle | Dichtring | 1 | |
| 21 | 37135 | Guarnizione | Gasket | Joint | Dichtung | 1 | |
| 22 | 22946 | Anello di tenuta alb. com. frizione | Seal ring | Bague d'étanchéité | Dichtungsring | 1 | |
| 23 | 38519 | Anello di tenuta | Seal ring | Bague d'étanchéité | Dichtungsring | 1 | |

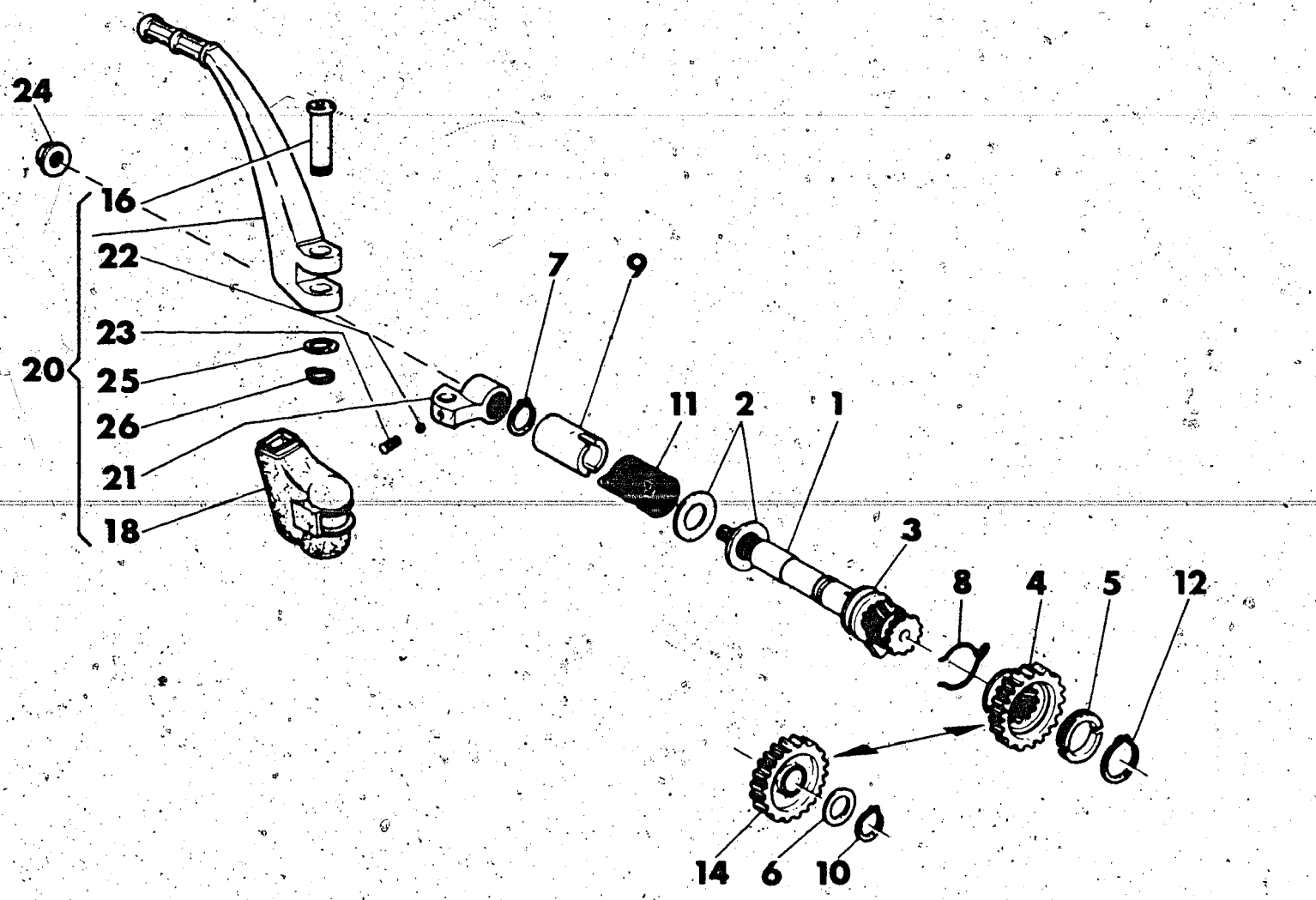


| Index No. Pos. N.° | Code N. Nr. Code N. Cod. Code Nr. | DENOMINAZIONE | NAME | DESIGNATION | BESHREIBUNG | Q.ty Q.tà Q.te M.ge | Validity Validità Validité Gültig |
|---|---|---|---|---|---|---|---|
| 1 | 38610 | Albero com. avviamento | Starter crank shaft | Arbre de démarrage | Kickstarterwelle | 1 | |
| 2 | 39338/5 | Rosetta | Washer | Rondella | Scheibe | 2 | |
| 3 | 10904/3 | Rosetta di rasamento | Thrust washer | Rondelle d'epaulement | Anlaufscheibe | 1 | |
| 4 | 38612 | Ingranaggio Z = 25 | Gear Z = 25 | Engrenage Z = 25 | Zahnrad Z = 25 | 1 | |
| 5 | 38614 | Semianello | Semi ring | Demi-anneau | Halbring | 2 | |
| 6 | | Rosetta di rasam.. | Washer thrust | Rondelle d'épaul. | Anlaufscheibe | 1 | |
| | 4553/30 | sp. 0,3 mm. | thick 0,3 mm. | esp. 0,3 mm. | St. 0,3 mm. | | |
| | 4553/60 | sp. 0,6 mm. | thick 0,6 mm. | esp. 0,6 mm. | St. 0,6 mm. | | |
| | 4553/80 | sp. 0,8 mm. | thick 0,8 mm. | esp. 0,8 mm. | St. 0,8 mm. | | |
| 7 | N21206 | Anello Seeger | Circlip | Bagne d'arret | Federring | 1 | |
| 8 | 38613 | Molla | Spring | Ressort | Feder | 1 | |
| 9 | 38616 | Distanziale | Spacer | Entretoise | Abstandsstuck | 1 | |
| 10 | N21204-GO | Anello Seeger | Circlip | Bagne d'arret | Federring | 1 | |
| 11 | 38615 | Molla ritorno leva | Spring | Ressort | Feder | 1 | |
| 12 | N21213 | Anello Seeger | Circlip | Bague d'arrét | Federring | 1 | |
| 14 | 38617 | Ingranaggio di rinvio Z = 25 | Gear Z = 25 | Engrenage Z = 25 | Zahnrad Z = 25 | 1 | |
| 16 | 38622 | Perno | Pin | Pivot | Stift | 1 | |
| 18 | 38623 | Cappuccio | Cap | Capouchon | Kappe | 1 | |
| 20 | 38618 | Leva avviamento completa | Starter crank assy | Levier compl. | Hebel Kpl. | 1 | |
| 21 | 38620 | Mozzetto | Clamp | Eton | Klamme | 1 | |
| 22 | N21507 | Sfera 1/4'' | Ball 1/4'' | Bille 1/4'' | Kugel 1/4'' | 1 | |
| 23 | 32203 | Molla | Spring | Ressort | Feder | 1 | |
| 24 | 38624 | Dado | Nut | Ecrou | Mutter | 1 | |
| 25 | 9671 | Rondella | Washer | Rondelle | Scheibe | 1 | |
| 26 | N21202-GO | Anello elastico | Circlip | Bague d'arrét | Federring | 1 | |

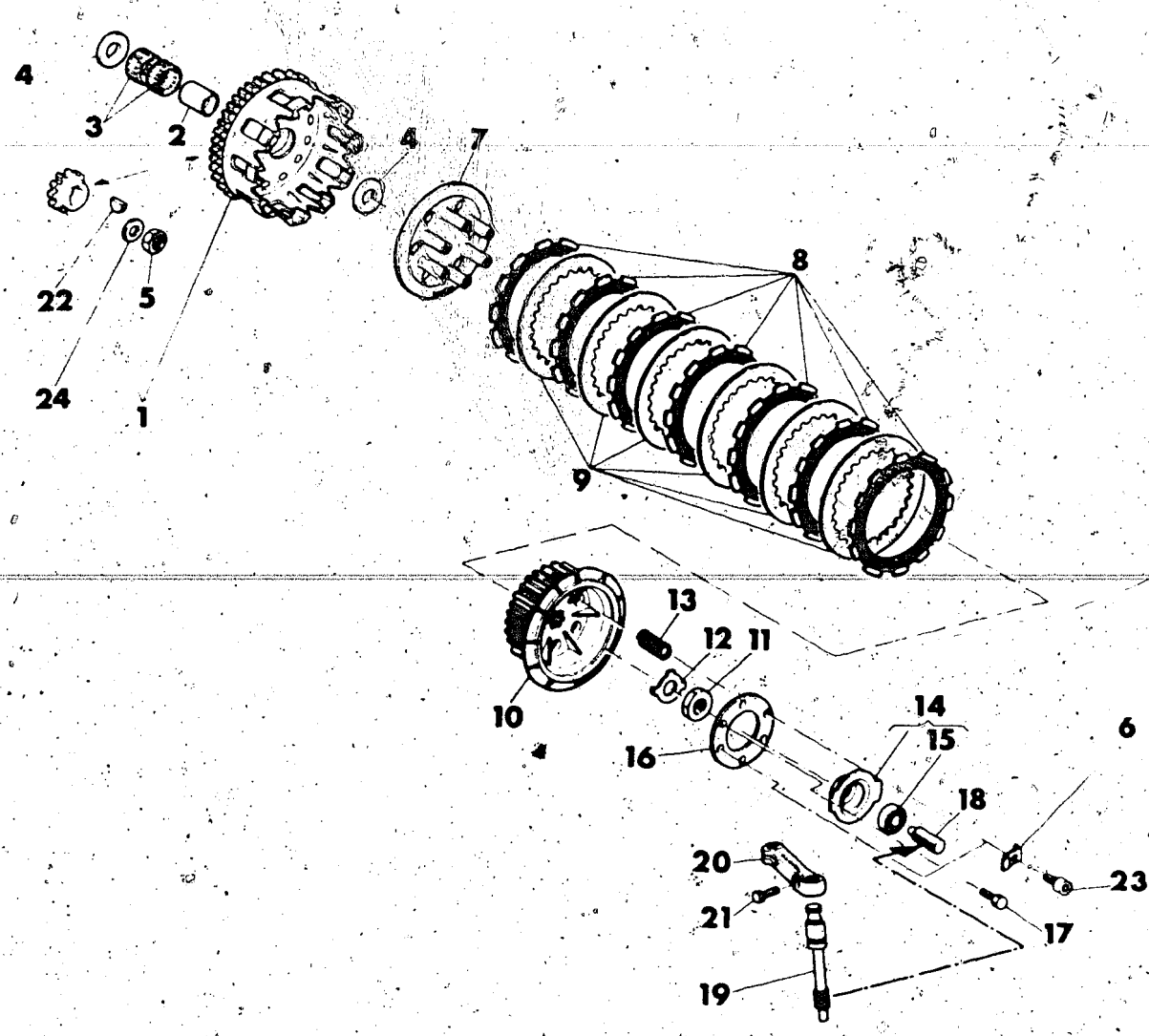


| Index No. Pos. N. | Code N. Nr. Code N. Cod. Code Nr. | DENOMINAZIONE | NAME | DESIGNATION | BESHREIBUNG | Q.ty Q.tà Q.te M.ge. | Validity Validità Validité Gultig |
|---|---|---|---|---|---|---|---|
| 1 | 39876 | Coppia ingranaggi trasm. primaria | Set of matched primary | Engrenages trans. pr. | Stirnraderaar | 1 | |
| 2 | 34013 | Distanziale ingr. condotto | Spacer | Entretoise | Abstandsstuck | 1 | |
| 3 | 25044 | Gabbia a rullini | Needle bearing | Roulement à aiguilles | Nadelkafig | 2 | |
| 4 | 38388 | Rosetta di spallamento | Washer | Rondelle | Dichtring | 2 | |
| 5 | 45062 | Dado | Nut | Ecrou | Mutter | 1 | |
| 6 | 43513 | Piastrina | Plate | Plaque | Platte | 1 | |
| 7 | 31813 | Disco premifrizione | Plate | Disque | Platte | 1 | |
| 8 | 47282 | Disco conduttore | Drive plate | Disque conducteur | Belagscheibe | 7 | |
| 9 | 31381 | Disco condotto | Driven plate | Disque interieur | Stahlscheibe | 6 | |
| 10 | 38438 | Mozzo portadischi | Clutch hub | Moyeu porte-disques | Scheibenhatternabe | 1 | |
| 11 | 38726 | Dado | Nut | Ecrou | Mutter | 1 | |
| 12 | 38727 | Rosetta di sicurezza | Washer | Rondelle | Dichtring | 1 | |
| 13 | 40220 | Molla frizione | Spring | Ressort | Feder | 6 | |
| 14 | 35109 | Assieme spingimolle | Pressure spring | Serre ressort | Druckfeder | 1 | |
| 15 | 35106 | Cuscinetto | Bearing | Roulement | Lager | 1 | |
| 16 | 31830 | Disco ritegno molle | Plate | Disque | Platte | 1 | |
| 17 | 30820 | Vite | Screw | Vis | Schraube | 4 | |
| 18 | 31485 | Cremagliera com. frizione | Rack | Cremaillere | Zahnstange | 1 | |
| 19 | 33781 | Albero com. cremagliera | Shaft | Arbre | Welle | 1 | |
| 20 | 34087 | Leva com. albero cremagliera | Lever | Levier | Lasche | 1 | |
| 21 | N1081-G22 | Vite | Washer | Rondelle | Dichtring | 1 | |
| 22 | 38389 | Linguetta a disco | Key | Clavette | Keil | 1 | |
| 23 | N2487-G22 | Vite | Screw | Vis | Schraube | 2 | |
| 24 | 19563 | Rosetta | Washer | Rondelle | Scheibe | 1 | |

| CAMBIO VELOCITÀ<br>GEAR BOX<br>BOITE DE VITESSE<br>WESCHELGETRIEBE | DRAWING-TAVOLA<br>TABLE-BILD | 9<br>WMX 125/86<br>DESERT-ENDURO |
|---|---|---|

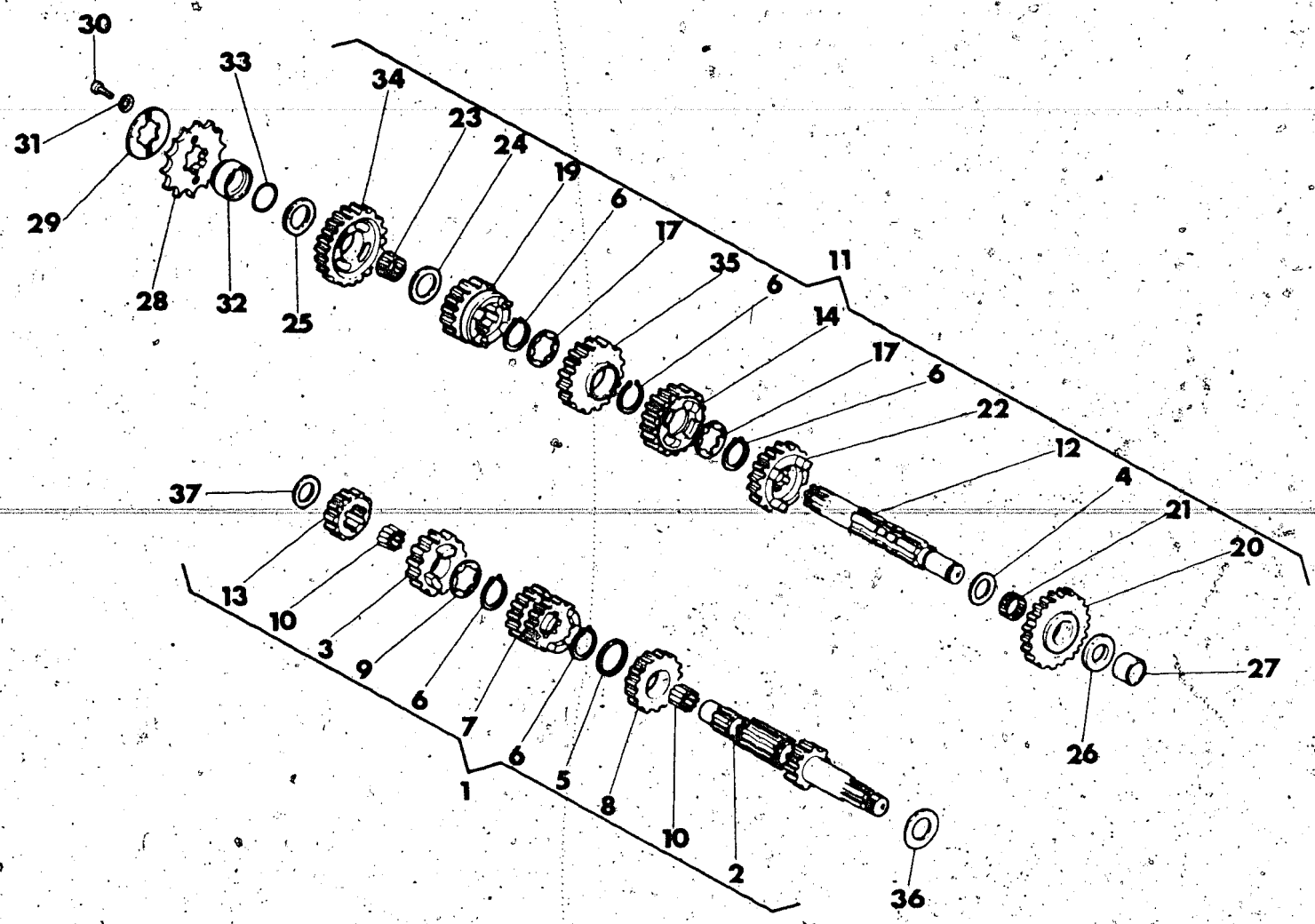


| Index No. Pos. N. | Code N. Nr. Code N. Cod. Code Nr. | DENOMINAZIONE | NAME | DESIGNATION | BESHREIBUNG | Q.ty Q.tà Q.te M ge | Validity Validità Validité Gultig |
|---|---|---|---|---|---|---|---|
| 1 | 39929 | Assieme albero primario | Main shaft assy. | Ensemble arbre prim. | Abtriebswelle Kpl. | 1 | |
| 2 | 39930 | Albero primario Z = 13 | Main shaft Z = 13 | Arbre prim. Z = 13 | Welle Z = 13 | 1 | |
| 3 | 39931 | Ingr. 6ª vel. A.P. - Z = 21 | Gear, main shaft 6th Z = 21 | Pignon 6ème A.P. - Z = 21 | Stirnrad 6 A.W. - Z = 21 | 1 | |
| 4 | 6096/8 | Rosetta di ras. sp. 0,8 mm. | Thrust washer 0,8 mm. | Rondelle d'épaulement 0,8 mm. | Anlaufscheibe 0,8 mm. | 1 | |
| 5 | 42548 | Rosetta di ras. sp. 1,0 mm. | Thrust washer 1,0 mm. | Rondelle d'épaulement 1,0 mm. | Anlaufscheibe 1,0 mm. | 1 | |
| 6 | 31768 | Anello Seeger | Circlip | Bague d'arrêt | Federring | 6 | |
| 7 | 39933 | Ingr. scorr. A.P. 3ª vel. - Z = 15 e 4ª vel Z = 20 | Gear, main shaft 3rd Z = 15 and 4th Z = 20 | Pignon A.P. 3ème Z = 15 et 4ème Z = 20 | Stirnrad A.W. 3 - Z = 15 und 4 - Z = 20 | 1 | |
| 8 | 39932 | Ingr. 5ª Vel A.P. - Z = 19 | Gear, main shaft 5th Z = 19 | Pignon A.P. 5ème - Z = 19 | Stirnrad 5 A.W. - Z = 19 | 1 | |
| 9 | 36430/10 | Rosetta di ras. sp. 1,0 mm. | Thrust washer 1,0 mm. | Rondelle dépaulement 1,0 mm. | Allaufscheibe 1,0 mm. | 1 | |
| 10 | 30793 | Rullino | Roller | Aiguille | Rolle | 50 | |
| 11 | 39935 | Assieme albero secondario | Countershaft assy | Ensemble arbte second. | Nebenwelle Kpl. | 1 | |
| 12 | 41100 | Albero secondario | Counter shaft | Arbre secondaire | Nebenwelle | 1 | |
| 13 | 39934 | Ingr. 2ª vel. A.P. - Z = 14 | Gear, main shaft 2nd - Z = 14 | Pignon 2ème A.P. - Z = 14 | Stirnard 2 A.W. Z = 14 | 1 | |
| 14 | 39937 | Ingr. 4ª vel. A.S. - Z = 25 | Gear, counter shaft 4th - Z = 25 | Pignon 4ème A.S. - Z = 25 | Stirnrad 4 N.W. Z = 25 | 1 | |
| 17 | | Rosetta di rasamento sp. | Thrust washer | Rondelle d'épaulement | Anlaufscheibe | 2 | |
| | 36430/5 | 0,5 mm. | 0,5 mm. | 0,5 mm. | 0,5 mm. | | |
| | 36430/6 | 0,6 mm. | 0,6 mm. | 0,6 mm. | 0,6 mm. | | |
| | 36430/7 | 0,7 mm. | 0,7 mm. | 0,7 mm. | 0,7 mm. | | |
| | 36430/8 | 0,8 mm. | 0,8 mm. | 0,8 mm. | 0,8 mm. | | |
| 19 | 39940 | Ingr. 6ª vel A.S. - Z = 20 | Gear, counter shaft 6th - Z = 20 | Pignon 6ème A.S. - Z = 20 | Stirnrand 6 N.W. - Z = 20 | 1 | |
| 20 | 40393 | Ingr. 1ª vel A.S. - Z = 28 | Gear, counter shaft 1st - Z = 28 | Pignon 1ère A.S. - Z = 28 | Stirnrad 1 N.W. - Z = 28 | 1 | |
| 21 | 31773 | Gabbia a rullini | Needle bearing | Roulement a aiguille | Nadelkafig | 1 | |
| 22 | 39939 | Ingr. 5ª vel A.S. - Z = 21 | Gear, counter shaft 5th - Z = 21 | Pignon 5ème A.S. - Z = 21 | Stirnard 5 N.W. - Z = 21 | 1 | |
| 23 | 36459 | Gabbia a rullini | Needle bearing | Roulement a aiguille | Nadelkafig | 1 | |
| 24 | 7989/50 | Rosetta di rasam. sp. = 0,5 mm. | Thrust washer 0,5 mm. | Rondelle d'épaulement 0,5 mm. | Anlaufscheibe 0,5 mm. | 1 | |
| 25 | | Rosetta di rasamento sp. | Thrust washer | Rondelle d'épaulement | Anlaufscheibe. | 1 | |
| | 7989/30 | 0,3 mm | 0,3 mm | 0,3 mm | 0,3 mm | | |
| | 7989/80 | 0,8 mm | 0,8 mm | 0,8 mm | 0,8 mm | | |
| | 7989/100 | 1,0 mm | 1,0 mm | 1,0 mm | 1,0 mm | | |
| 26 | | Rosetta di rasamento sp. | Thrust washer | Rondelle d'épaulement | Anlaufscheibe | 1 | |
| | 28055/30 | 0,3 mm | 0,3 mm | 0,3 mm | 0,3 mm | | |
| | 28055/80 | 0,8 mm | 0,8 mm | 0,8 mm | 0,8 mm | | |
| | 28055/100 | 1,0 mm | 1,0 mm | 1,0 mm | 1,0 mm | | |
| 27 | 36441 | Anello int. per cusc. a rullini | Inner spacer, needle bearing | Bague | Ring | 1 | |
| 28 | 33424 | Pignone uscita cambio Z = 13 | Drive sprocket Z = 13 | Pignon Z = 13 | Ritzel Z = 13 | 1 | |
| 29 | 31743 | Piastrina | Plate | Plaque | Platte | 1 | |



N° CATALOGO - CATALOG No. - Nr. CATALOGUE - KATALOG Nr.: 50527 PAGINA EMESSA Novembre '85 - PAGE IUSSED November '85 - PAGE IMPRIME Novembre '85 - SEITE HERAUSGEGEBEN November '85

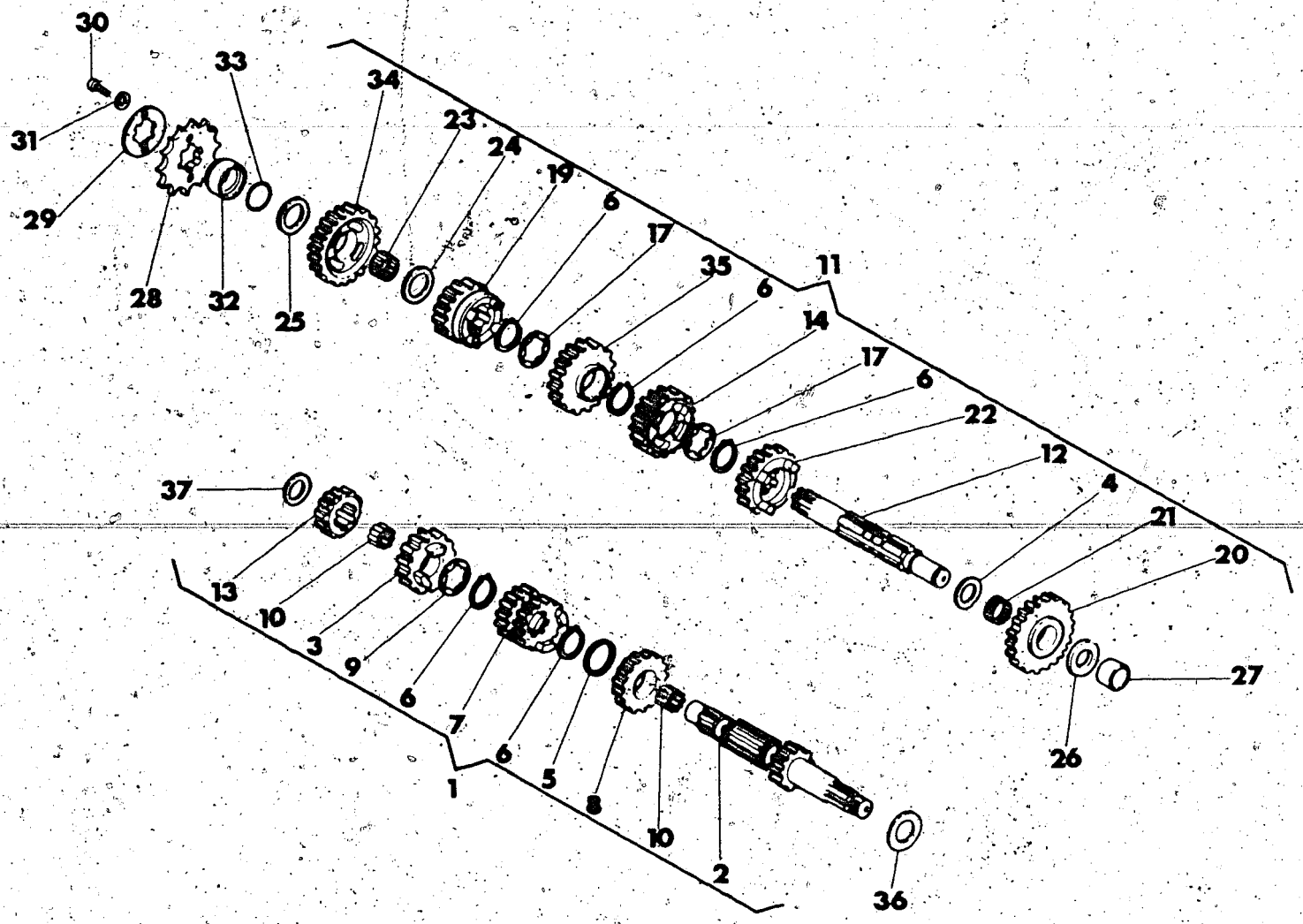


| Index No. Pos. N. | Code N. Nr. Code N. Cod. Code Nr. | DENOMINAZIONE | NAME | DESIGNATION | BESHREIBUNG | Q.ty Q.tà Q.te M.ge | Validity Validità Validité Gultig |
|---|---|---|---|---|---|---|---|
| 30 | N2482-G22 | Vite | Screw | Vis | Schraube | 2 | |
| 31 | N15503-G22 | Rosetta piana | Washer | Rondelle | Scheibe | 2 | |
| 32 | 33303 | Distanziale | Spacer | Entretoise | Distanzstück | 1 | |
| 33 | 19789 | Anello OR | «O» Ring | Joint «O» | «O» Ring | 1 | |
| 34 | 39936 | Ingran. 2ª vel. A.S. - Z=25 | Gear, counter shaft 2nd - Z=25 | Pignon 2ème A.S. - Z=25 | Stirnrad 2.N.W. - Z=25 | 1 | |
| 35 | 39938 | Ingran. 3ª vel. A.S. Z=22 | Gear, counter shaft 3rd - Z=22 | Pignon 3ème A.S. - Z=22 | Stirnrad 3.N.W. - Z=22 | 1 | |
| 36 | | Rosetta di rasamento sp. | Thrust washer | Rondelle d'epaulement | Anlaufscheibe | 1 | |
| | 39338/3 | 0,3 mm | 0,3 mm | 0,3 mm | 0,3 mm | | |
| | 39338/4 | 0,4 mm | 0,4 mm | 0,4 mm | 0,4 mm | | |
| | 39338/5 | 0,5 mm | 0,5 mm | 0,5 mm | 0,5 mm | | |
| 37 | | Rosetta di rasamento sp. | Thrust washer | Rondelle d'epaulement | Anlaufscheibe | 1 | |
| | 38110/30 | 0,3 mm | 0,3 mm | 0,3 mm | 0,3 mm | | |
| | 38110/80 | 0,8 mm | 0,8 mm | 0,8 mm | 0,8 mm | | |
| | 38110/90 | 0,9 mm | 0,9 mm | 0,9 mm | 0,9 mm | | |
| | 38110/100 | 1,0 mm | 1,0 mm | 1,0 mm | 1,0 mm | | |
| | 38110/110 | 1,1 mm | 1,1 mm | 1,1 mm | 1,1 mm | | |

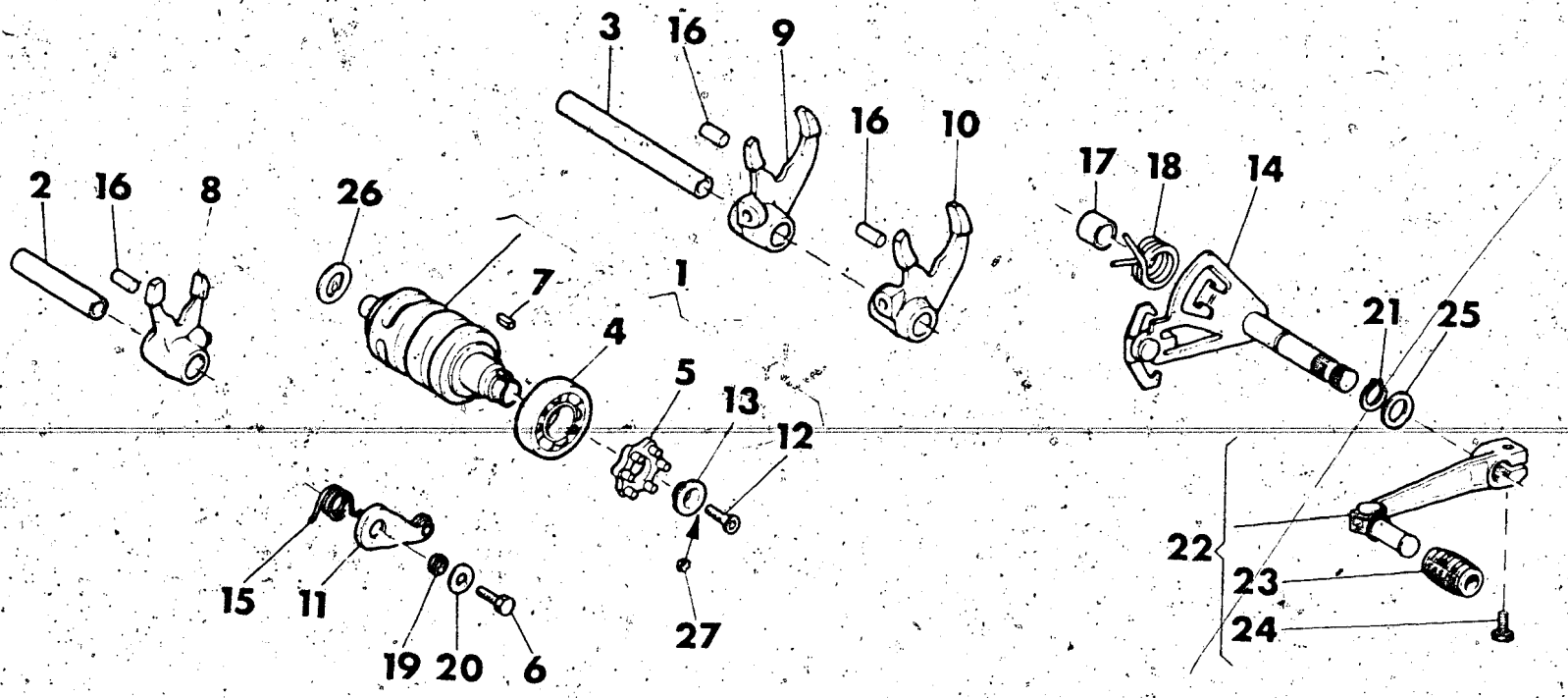


| Index No. Pos. N. | Code N. Nr. Code N. Cod. Code Nr. | DENOMINAZIONE | NAME | DESIGNATION | BESHREIBUNG | Q.ty Q.tà Q.te M.ge | Validity Validità Validité Gultig |
|---|---|---|---|---|---|---|---|
| 1 | 41107 | Albero com. forcelle | Gear shifter cam | Levier de commande | Schaltwalze | 1 | |
| 2 | 38712 | Perno forcella quinta e sesta vel. | Pin | Pivot | Stift | 1 | |
| 3 | 38711 | Perno forcella prima, seconda, terza, quarta velocità | Pin | Pivot | Stift | 1 | |
| 4 | 17040 | Cuscinetto | Bearing | Roulement | Lager | 1 | |
| 5 | 38706 | Rocchetto | Coil | Rochet | Spule | 1 | |
| 6 | N1079-G0 | Vite | Screw | Vis | Schraube | 1 | |
| 7 | 38707 | Linguetta ritegno rocchetto | Feather | Languette | Feder | 1 | |
| 8 | 36461 | Forcella com. ingr. quinta e sesta vel. | Fork, 5th and 6th | Fourchette 5ème et 6ème | Gabel 5,6 | 1 | |
| 9 | 36463 | Forcella com. ingr. seconda e terza vel. | Fork, 2nd and 3rd | Fourchette 2ème et 3ème | Gabel 2, 3 | 1 | |
| 10 | 36462 | Forcella com. ingr. prima e quarta vel. | Fork 1st and 4th | Fourchette 1ème et 4ème | Gabel 1, 4 | 1 | |
| 11 | 38721 | Saltarello fissa marce | Pawl | Cliquet | Sturmhaken | 1 | |
| 12 | 47496 | Vite | Screw | Vis | Schraube | 1 | |
| 13 | 38708 | Rondella | Washer | Rondelle | Scheibe | 1 | |
| 14 | 38713 | Ass. selettore | Shifter | Selecteur | Schaltwelle | 1 | |
| 15 | 38724 | Molla | Spring | Ressort | feder | 2 | |
| 16 | 38728 | Rullo | Roll | Roulement | Spurolle | 3 | |
| 17 | 46226 | Distanziale | Spacer | Entretoise | Distanzstück | 1 | |
| 18 | 46225 | Molla selettore | Spring | Ressort | Feder | 1 | |
| 19 | 42487 | Distanziale | Spacer | Entretoise | Distanzstück | 1 | |
| 20 | 2709 | Rosetta piana | Washer | Rondelle | Abstandsring | 1 | |
| 21 | N21202-G0 | Anello elastico | Circlip | Bague d'arret | Federring | 1 | |
| 22 | 41602 | Assieme leva com. cambio | Shift lever assy | Pedale compl. | Fussschalthebel Kpl. | 1 | |
| 23 | 29861 | Manicotto | Pedal rubber | Manchon | Gummimuffe Kpl. | 1 | |
| 24 | N1081-G22 | Vite | Screw | Vis | Schraube | 1 | |
| 25 | 1261/100 | Rosetta | Washer | Rondelle | Scheibe | 1 | |
| 26 | | Rosetta di rasamento sp. | Thrust washer | Rondelle d'epaulement | Anlaufscheibe | 1 | |
| | 1261/20 | 0,2 mm | 0,2 mm | 0,2 mm | 0,2 mm | | |
| | 1261/30 | 0,3 mm | 0,3 mm | 0,3 mm | 0,3 mm | | |
| | 1261/50 | 0,5 mm | 0,5 mm | 0,5 mm | 0,5 mm | | |
| | 1261/80 | 0,8 mm | 0,8 mm | 0,8 mm | 0,8 mm | | |
| | 1261/100 | 1,0 mm | 1,0 mm | 1,0 mm | 1,0 mm | | |
| 27 | 47160 | Rondella elastica | Spring washer | Rondelle élastique | Federscheibe | 1 | |

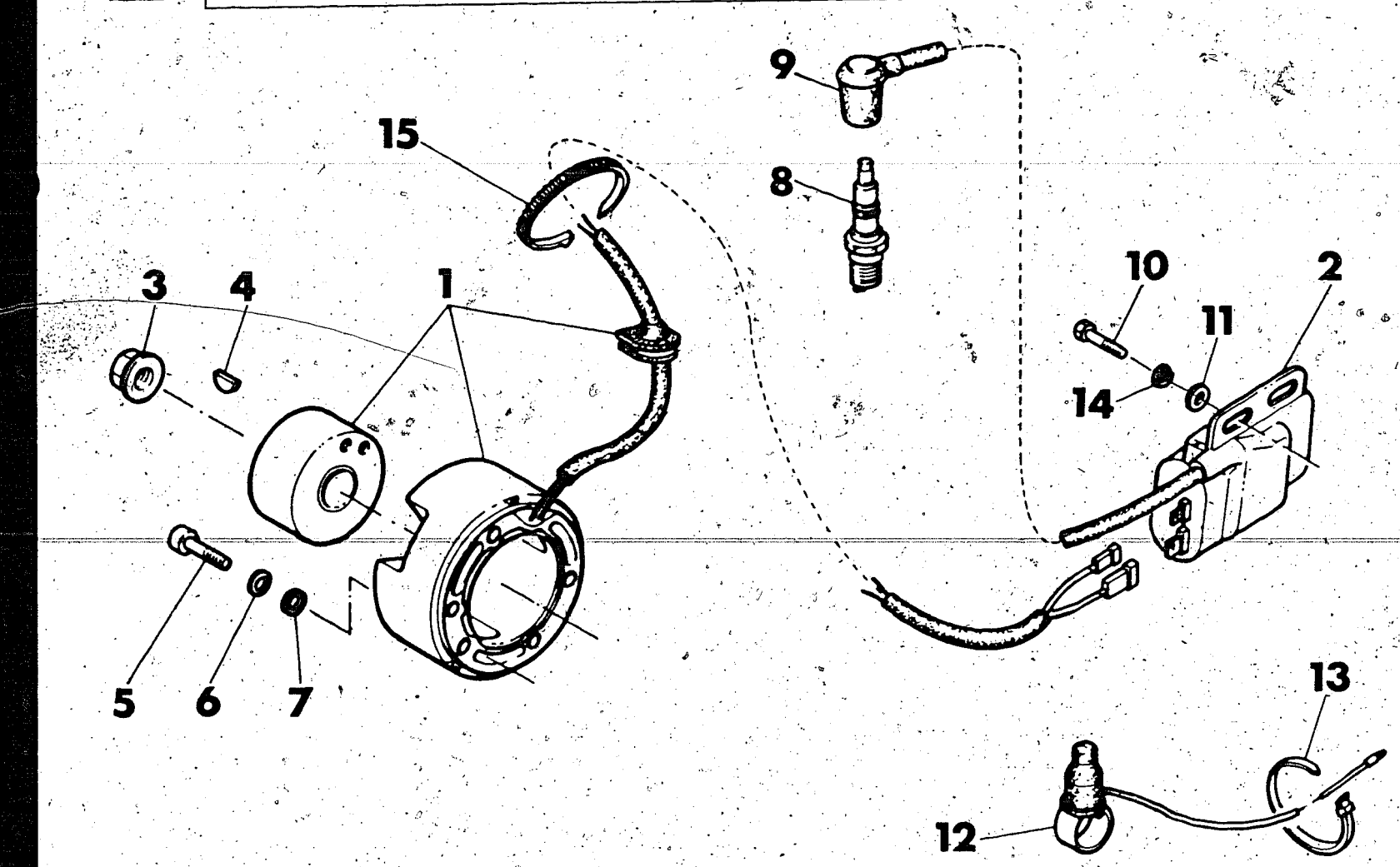


| Index No. Pos. N. | Code N. Nr. Code N. Cod. Code Nr. | DENOMINAZIONE | NAME | DESIGNATION | BESHREIBUNG | Q.ty Q.tà Q.te M.ge | Validity Validità Validité Gultig |
|---|---|---|---|---|---|---|---|
| 1 | 39900 | Volano elettronico completo | Fly wheel magneto assy | Volant compl. | Schwungmagnetzunder Kpl. | 1 | |
| 2 | 35588 | Bobina - centralina | Spark coil - ignition module | Bobine - centraline | Spule - Zentralsteverung | 1 | |
| 3 | 42023 | Dado fiss. rotore | Nut | Ecrou | Mutter | 1 | |
| 4 | N21002 | Linguetta americana | Key | Clavette | Keil | 1 | |
| 5 | N2487-G22 | Vite | Screw | Vis | Schraube | 3 | |
| 6 | N15768-G22 | Rosetta elastica | Spring washer | Rondelle élastique | Federscheibe | 3 | |
| 7 | N15503-G22 | Rosetta piana | Washer | Rondelle | Scheibe | 2 | |
| 8 | 44314 | Candela CHAMPION N82S | Spark CHAMPION N82S | Bougie CHAMPION N82S | Zundung kerze CHAMPION N82S | 1 | |
| 9 | 23158 | Pipetta candela | Boot | Pipette | Sauger | 1 | |
| 10 | N1079-G22 | Vite | Screw | Vis | Schraube | 2 | |
| 11 | 2709 | Rosetta piana | Washer | Rondelle | Scheibe | 2 | |
| 12 | 46383 | Pulsante arresto motore | Stop button | Bouton d'arrêt | Druckknopfsperre | 1 | |
| 13 | 21810 | Fascetta | Clamp | Collier | Schelle | 2 | |
| 14 | N15536-G22 | Rosetta elastica | Spring washer | Rondelle elastique | Federscheibe | 2 | |
| 15 | 21811 | Fascetta | Clamp | Collier | Schelle | 4 | |

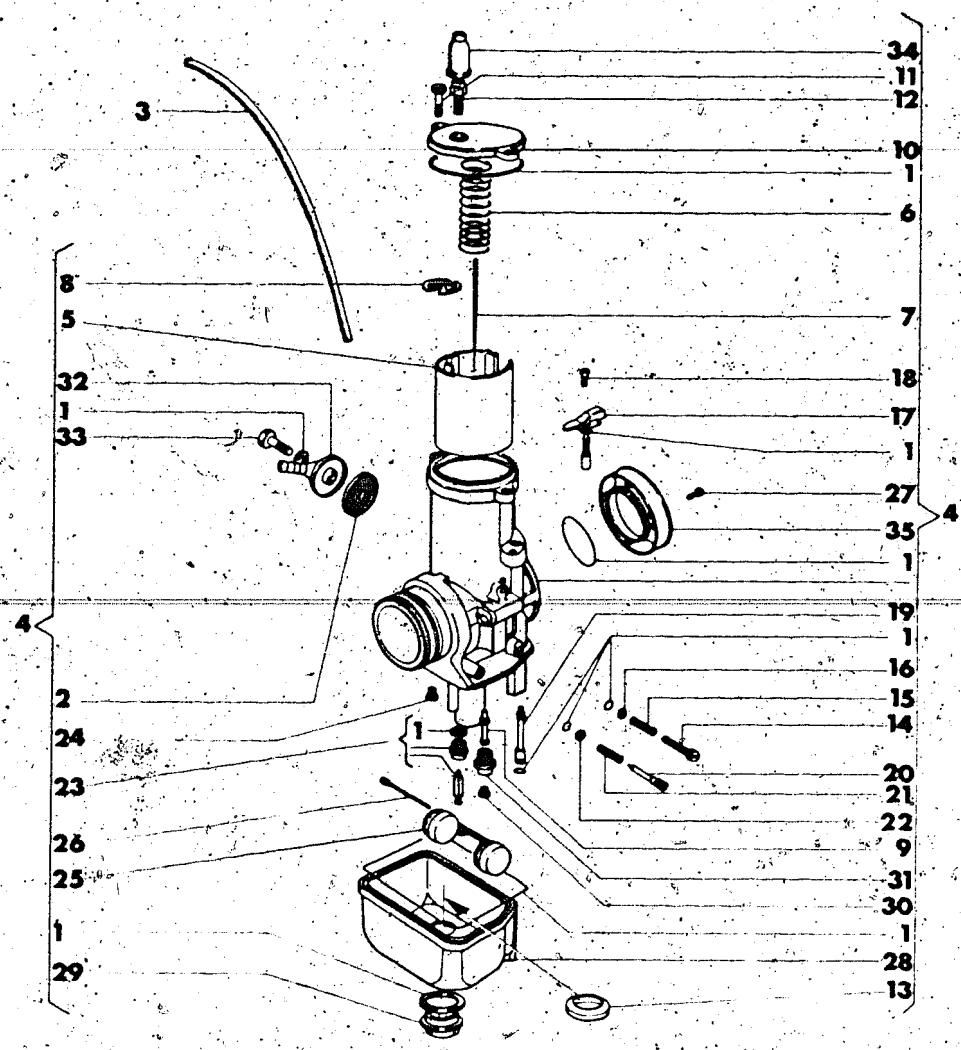


| Index No. Pos. N. | Code N. Nr. Code N. Cod Code Nr. | DENOMINAZIONE | NAME | DESIGNATION | BESHREIBUNG | Q.ty Q.tà Q.te M ge | Validity Validità Validité Gultig |
|---|---|---|---|---|---|---|---|
| 1 | 32861 | Gruppo guarnizioni | Gaskets assy | Joint compl. | Dichtung Kpl. | 1 | |
| 2 | 12045 | Filtro benzina | Filter | Filtre | Filter | 2 | |
| 3 | 29042 | Tubetto sfiato | Pipe | Tuyau | Rohr | 2 | |
| 4 | 44068 | Carburatore Dell'Orto PHBE 36HS | Carburetor Dell'Orto PHBE 36HS | Carburator Dell'Orto PHBE 36HS | Vergaser Dell'Orto PHBE 36HS | 1 | |
| 5 | 27912/40 | Valvola gas da 40 | Throttle 40 | Soupape 40 | Ventil 40 | 1 | |
| 6 | 35086 | Molla | Spring | Ressort | Feder | 1 | |
| 7 | 27910/31 | Spillo conico K31 | Needle valve K31 | Epingle K31 | Nadeleinsate K31 | 1 | |
| 8 | 23979 | Fermaglio | Retainer | Arret | Aufhalter | 1 | |
| 9 | 29452/266 | Polverizzatore AR 266 | Nozzle AR 266 | Pulverisateur AR 266 | Duse AR 266 | 1 | |
| 10 | 42351 | Coperchio | Cover | Couvercle | Deckel | 1 | |
| 11 | 23981 | Vite | Screw | Vis | Schraube | 2 | |
| 12 | 4103 | Vite tendifilo | Screw | Vis | Schraube | 1 | |
| 13 | 32866 | Scodellino | Cup | Cuvette | Teller | 1 | |
| 14 | 12029 | Vite regolaz. valvola gas | Screw | Vis | Schraube | 1 | |
| 15 | 12030 | Molla | Spring | Ressort | Feder | 1 | |
| 16 | 23983 | Rondella | Washer | Rondelle | Scheibe | 1 | |
| 17 | 32854 | Dispositivo avviamento | Starting device | Dispositivi de démarrage | Startvorrichtung | 1 | |
| 18 | 32855 | Vite | Screw | Vis | Schraube | 1 | |
| 19 | 12032/70 | Getto avviamento da 70 | Idling jet 70 | Gicleur 70 | Vergaserduse 70 | 1 | |
| 20 | 12033 | Vite regolazione miscela | Screw | Vis | Schraube | 1 | |
| 21 | 12034 | Molla | Spring | Ressort | Feder | 1 | |
| 22 | 23985 | Rondella | Washer | Rondelle | Scheibe | 1 | |
| 23 | 30794 | Gruppo spillo chiusura benzina | Float valve | Pointeau du flotteur | Schwimmernadelventil | 1 | |
| 24 | 5761/55 | Getto minimo da 55 | Idling jet 55 | Glicleur 55 | Vergaserduse 55 | 1 | |
| 25 | 34128/14 | Galleggiante g 14 | Float g 14 | Flotteur g 14 | Schwimmer g 14 | 1 | |
| 26 | 32867 | Perno | Pin | pivot | Stift | 1 | |
| 27 | 32860 | Vite | Screw | Vis | Schraube | 2 | |
| 28 | 44293 | Corpo vaschetta | Body | Corp | Korper | 1 | |
| 29 | 33211 | Tappo vaschetta | Plug | Bouchon | Verchluss | 1 | |
| 30 | 12041/190 | Getto max. da 190 (di serie) | Idling jet 190 (standard) | Gicleur 190 (en serie) | Vergaserduse 190 (in serie) | 1 | |
| | 12041/180 | Getto max. da 180 | Idling jet 180 | Gicleur 180 | Vergaserduse 180 | 1 | |
| | 12041/185 | Getto max. da 185 | Idling jet 185 | Gicleur 185 | Vergaserduse 185 | 1 | |
| 31 | 23990 | Portagetto del massimo | Support jet | Support | Halter | 1 | |
| 32 | 12046 | Pipetta tubo benzina | Inlet elbow | Tuyau de raccord | Zulaufdeckel | 1 | |
| 33 | 12048 | Vite | Screw | Vis | Schraube | 1 | |
| 34 | 12451 | Cappuccio | Cap | Capuchon | Kappe | 1 | |
| 35 | 32859/36 | Cornetto di aspirazione | Horn | Cornet | Gaffel | 1 | |

| ASPIRAZIONE E FILTRO ARIA<br>AIR BOX AND FILTER<br>ASPIRATION ET FILTRE<br>ANSAUGEN UND FILTER | DRAWING-TAVOLA<br>TABLE-BILD | 13<br>WMX 125/86<br>DESERT-ENDURO |
|---|---|---|

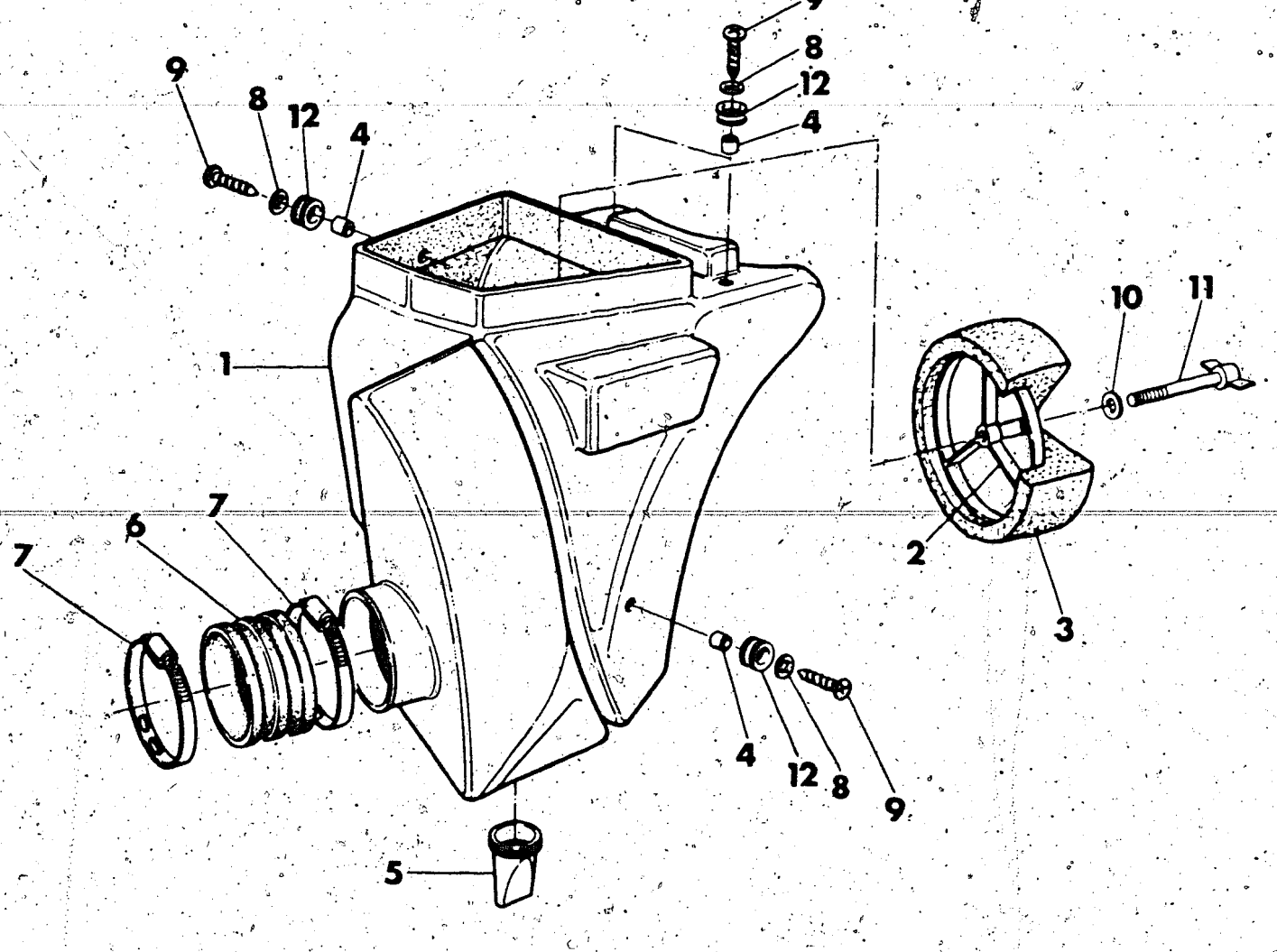


| Index No. Pos. N. | Code N. Nr. Code N. Cod. Code Nr. | DENOMINAZIONE | NAME | DESIGNATION | BESHREIBUNG | Q.ty Q.tà Q.te M.ge | Validity Validità Validité Gultig |
|---|---|---|---|---|---|---|---|
| 1 | 44070 | Scatola filtro | Air box | Boite puor filtre | Gehäuse | 1 | |
| 2 | 37622 | Gabbia filtro | Cleaner cage | Cage pour filtre | Kafig filter | 1 | |
| 3 | 44091 | Filtro aria | Air cleaner | Filtre à air | Luftfilter | 1 | |
| 4 | 37632 | Distanziale | Spacer | Entretoise | Distanzstück | 3 | |
| 5 | 32531 | Valvola di scarico | Drain throttle | Souppape | Ventil | 1 | |
| 6 | 37862 | Manicotto | Rubber manifold | Manchon | Gummimuffe | 1 | |
| 7 | 37906 | Fascetta | Clamp | Collier | Schelle | 2 | |
| 8 | N15548-G22 | Rondella piana | Washer | Rondelle | Scheibe | 3 | |
| 9 | 37746 | Vite | Screw | Vis | Schraube | 3 | |
| 10 | N15549-G22 | Rosetta piana | Washer | Rondelle | Scheibe | 1 | |
| 11 | 37947 | Vite | Screw | Vis | Schraube | 1 | |
| 12 | 18048 | Antivibrante | Damper bushing | Element antivibrant | Vibrieschtzelement | 3 | |

| TELAIO<br>FRAME ASSEMBLY<br>CHASSIS<br>RAHMEN | DRAWING-TAVOLA<br>TABLE-BILD | 14<br>WMX 125/86<br>DESERT-ENDURO |
|---|---|---|

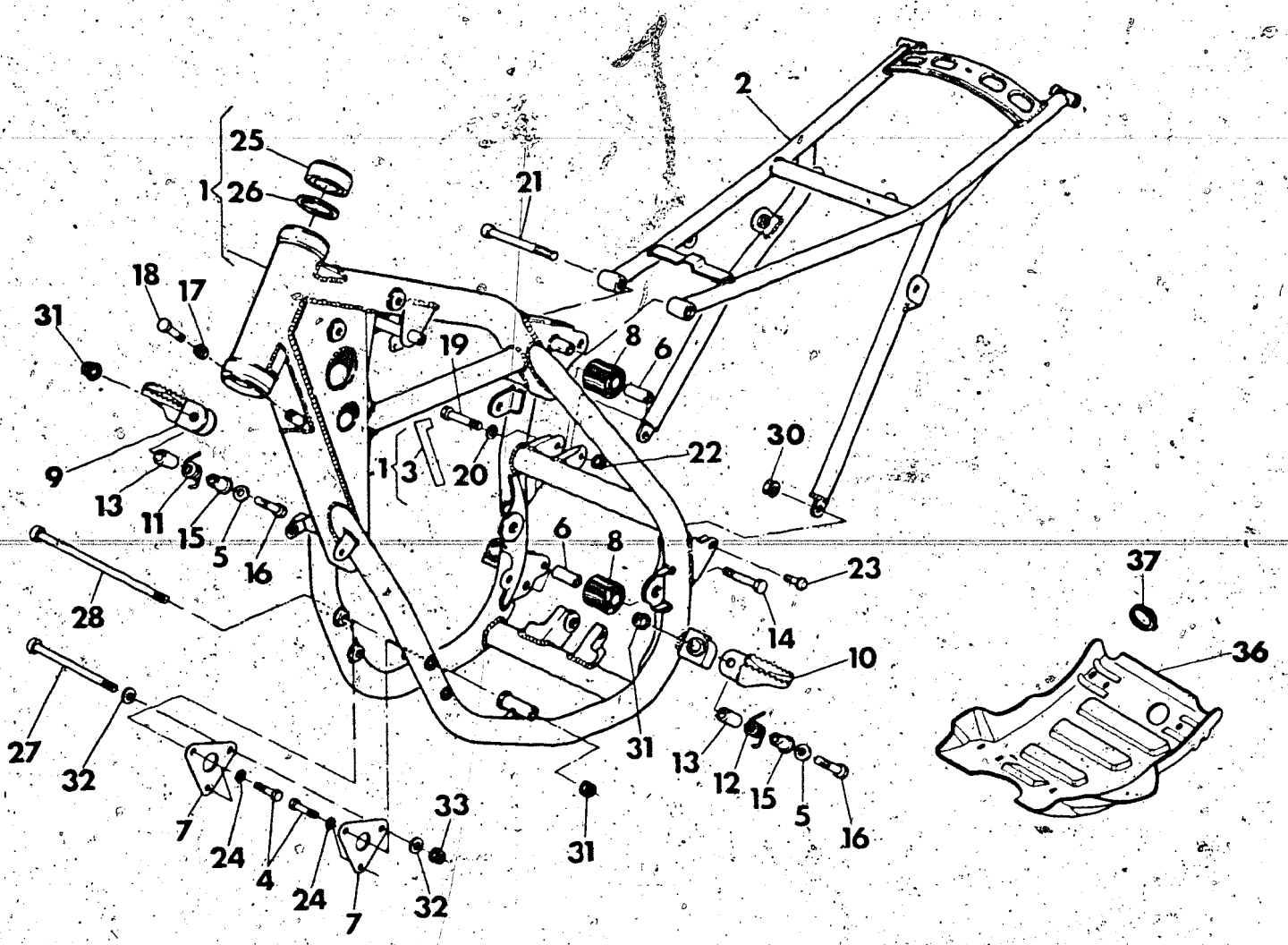


| Index No. Pos. N. | Code N. Nr. Code N. Cod. Code Nr. | DENOMINAZIONE | NAME | DESIGNATION | BESHREIBUNG | Q.ty Q.tà Q.te M.ge | Validity Validità Validité Gultig |
|---|---|---|---|---|---|---|---|
| 1 | 43441 | Parte anteriore telaio compl. di cuscin. di sterzo | Frame front side assy | Chassis AV. compl. | V. Fahrgestell Kpl. | | |
| 2 | 43481 | Parte posteriore telaio | Frame rear side | Chassis AR. | H. Fahrgestell | 1 | |
| 3 | 29912 | Targhetta materiale tubi telaio | Frame tube plate | Plaquette mat. tubes chassis | Rahmenrohr Schildchen | 1 | |
| 4 | 48838 | Vite | Screw | Vis | Schraube | 4 | |
| 5 | N15506-G22 | Rosetta piana | Washer | Rondelle | Scheibe | 2 | |
| 6 | 43947 | Distanziale | Spacer | Entretoise | Distanzstück | 2 | |
| 7 | 43474 | Piastra anteriore fissaggio motore | Engine front plate | Plaquette D. | R. Platte | 2 | |
| 8 | 43946 | Rullo | Roll | Rouleau | Rolle | 2 | |
| 9 | 43495 | Pedana destra | R. foot - rest | Repose-pied D. | Fussraste R. | 1 | |
| 10 | 43490 | Pedana sinistra | L. foot - rest | Repose-pied G. | Fussraste L. | 1 | |
| 11 | 43497 | Molla destra | Right spring | Ressort D. | R. Feder | 1 | |
| 12 | 43498 | Molla sinistra | Left spring | Ressort G. | L. Feder | 1 | |
| 13 | 43496 | Distanziale | Spacer | Entretoise | Distanzstück | 2 | |
| 14 | N1152-G22 | Vite | Screw | Vis | Schraube | 1 | |
| 15 | 43883 | Bussola | Bush | Douille | Buchse | 2 | |
| 16 | N1153-G22 | Vite | Screw | Vis | Schraube | 2 | |
| 17 | N15064-G22 | Dado | Nut | Ecrou | Mutter | 2 | |
| 18 | N1140-G22 | Vite | Screw | Vis | Schraube | 2 | |
| 19 | N1152-G22 | Vite | Screw | Vis | Schraube | 1 | |
| 20 | 1676 | Rosetta piana | Washer | Rondelle | Scheibe | 1 | |
| 21 | N2569-G22 | Vite | Screw | Vis | Schraube | 2 | |
| 22 | 40720 | Dado | Nut | Ecrou | Mutter | 1 | |
| 23 | 44014 | Vite lato sinistro | Left screw | Vis gauche | L. Schraube | 1 | |
| | 48837 | Vite lato destro | Right screw | Vis droite | R. Schraube | 1 | |
| 24 | 45499 | Rosetta piana | Washer | Rondelle | Scheibe | 4 | |
| 25 | 27142 | Cuscinetto di sterzo | Bearing | Roulement | Lager | 2 | |
| 26 | 27143 | Rosetta | Washer | Rondelle | Scheibe | 2 | |
| 27 | 43944 | Perno anteriore fiss. motore | Front pin | Pivot AV. | V. Shift | 2 | |
| 28 | 43945 | Perno inferiore fiss. motore | Lower pin | Pivot AR | H. Shift | 2 | |
| 30 | 40719 | Dado | Nut | Ecrou | Mutter | 2 | |
| 31 | 40720 | Dado | Nut | Ecrou | Mutter | 3 | |
| 32 | 1911 | Rosetta | Washer | Rondelle | Scheibe | 2 | |
| 33 | 45498 | Dado | Nut | Ecrou | Mutter | 1 | |
| 36 | 49953 | Protezione motore | Engine guard | Protection du moteur | Förderung motor | 1 | |
| 37 | 31542 | Fascetta | Clamp | Collier | Schelle | 4 | |



N° CATALOGO - CATALOG No. - Nr. CATALOGUE - KATALOG Nr.: 50527 PAGINA EMESSA Novembre '85 - PAGE ISSUED November '85 - PAGE IMPRIME Novembre '85 - SEITE HERAUSGEGEBEN November '85

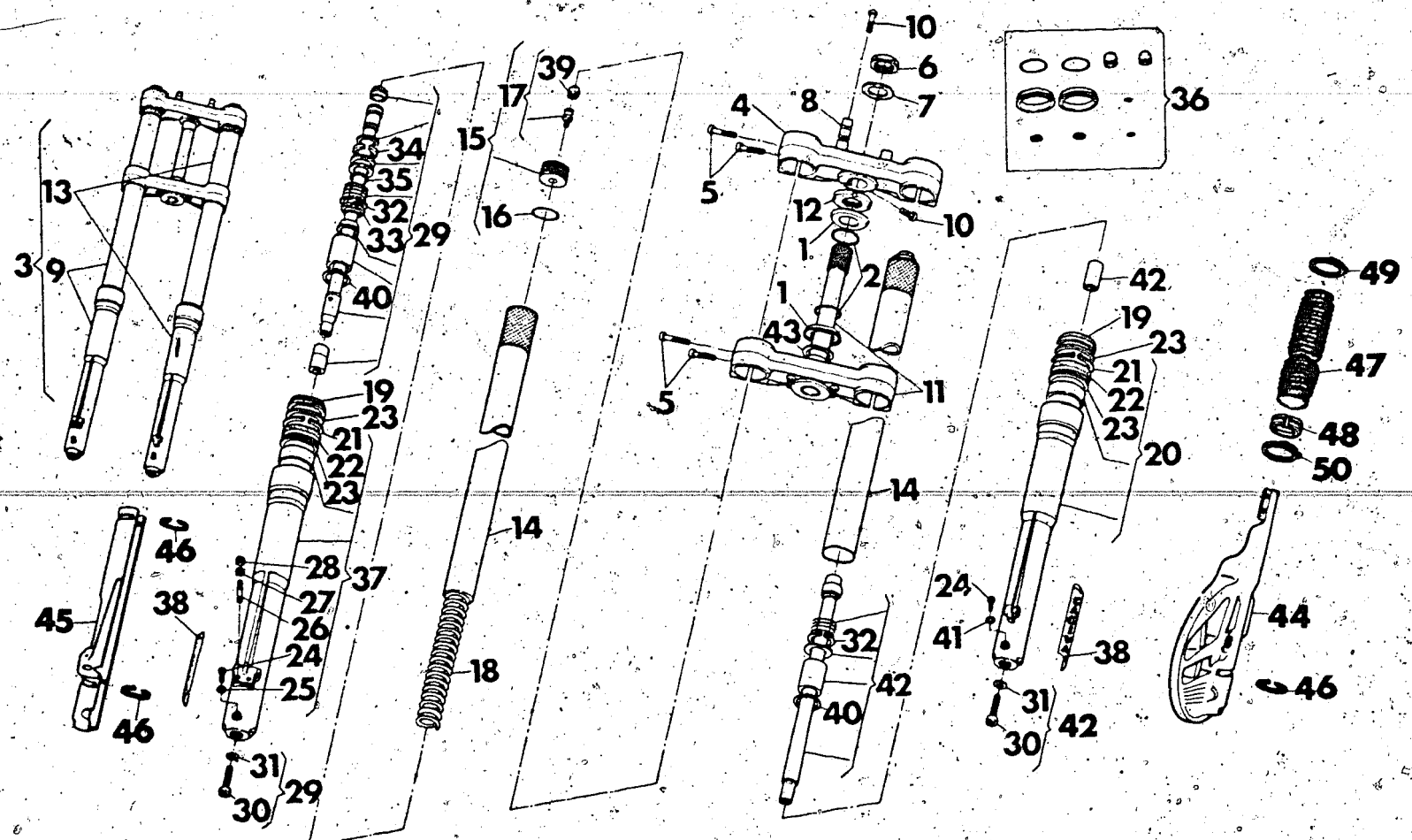


| Index No. Pos. N. | Code N. Nr. Code N. Cod. Code Nr. | DENOMINAZIONE | NAME | DESIGNATION | BESHREIBUNG | Q.ty Q.tà Q.te M.ge | Validity Validità Validité Gultig |
|---|---|---|---|---|---|---|---|
| 1 | 29116 | Fondello | End plate | Couvercle | Endscheibe | 2 | |
| 2 | 29117 | Anello OR | «O» Ring | Joint «O» | «O»Ring | 2 | |
| 3 | 43721 | Sospens. anter. completa | Front fork assy. | Suspension AV. compl. | Teleskopgabel Kpl. | 1 | |
| 4 | 44392 | Testa di sterzo | Upper bracket | Pont de fourche sup. | Gabelbrücke, oben. | 1 | |
| 5 | N2558-G19 | Vite | Screw | Vis | Schraube | 8 | |
| 6 | 37961 | Dado | Nut | Ecrou | Mutter | 1 | |
| 7 | 31128 | Rondella | Washer | Rondelle | Scheibe | 1 | |
| 8 | 45030 | Morsetto manubrio | Clamp | Eton | Klemme | 2 | |
| 9 | 44394 | Gamba destra completa | Right fork leg assy | Fourche compl. D. | Telegabel Kpl. | 1 | |
| 10 | N2557-G19 | Vite | Screw | Vis | Schraube | 5 | |
| 11 | 44393 | Base di sterzo con perno | Stem & lower bracket | Pont de fourche infer. | Gabelbrücke, unten. | 1 | |
| 12 | 21954 | Ghiera di registro | Adyuster, bearing | Embout de reglage | Nut mutter | 1 | |
| 13 | 44947 | Gamba sinistra completa | Left fork leg assy. | Fourche compl. G. | L. Telegabel Kpl. | 1 | |
| 14 | 44395 | Asta di forza | Fork leg. | Tuyau | Rohr | 2 | |
| 15 | 44396 | Tappo completo | Fork cap assy | Bouchon compl. | Verschlussschraube Kpl. | 2 | |
| 16 | N21938 | Guarnizione | Gasket | Joint | Ring | 2 | |
| 17 | 37968 | Valvola con cappuccio | Fitting | Valve | Ventil | 2 | |
| 18 | 44397 | Molla portante destra | Right spring | Ressort D. | R. Feder | 1 | |
| 19 | 44398 | Manicotto di protezione | Dust cover | Racle poussiere | Stanbstreif | 2 | |
| 20 | 44948 | Scorrevole sinistro compl. | Left slider assy | Montant G. compl. | Bein L. kpl. | 1 | |
| 21 | 41393 | Anello di fermo | Lockring | Bague d'arret | Sicherungsscheibe | 2 | |
| 22 | 41394 | Anello di tenuta | Seal ring | Joint d'etanchéité | Dichtung | 2 | |
| 23 | 41392 | Rondella di fermo | Washer | Rondelle | Scheibe | 4 | |
| 24 | 43353 | Vite scarico olio | Drain screw | Vis de vidange | Ablassschraube | 2 | |
| 25 | 37982 | Guarnizione | Gasket | Joint | Dichtung | 1 | |
| 26 | 40833 | Prigioniero per perno ruota | Stud | Goujon | Stift | 4 | |
| 27 | N15504-G19 | Rondella piana | Washer | Rondelle | Scheibe | 2 | |
| 28 | N15193-G19 | Dado | Nut | Ecrou | Mutter | 2 | |
| 29 | 44400 | Variatore destro compl. | R. damper tube assy | Tuyau ammortisseur compl. D. | L. Dampferrohr Kpl. | 1 | |
| 30 | N2613-G22 | Vite | Screw | Vis | Schraube | 2 | |
| 31 | 37982 | Guarnizione | Gasket | Joint | Dichtung | 2 | |

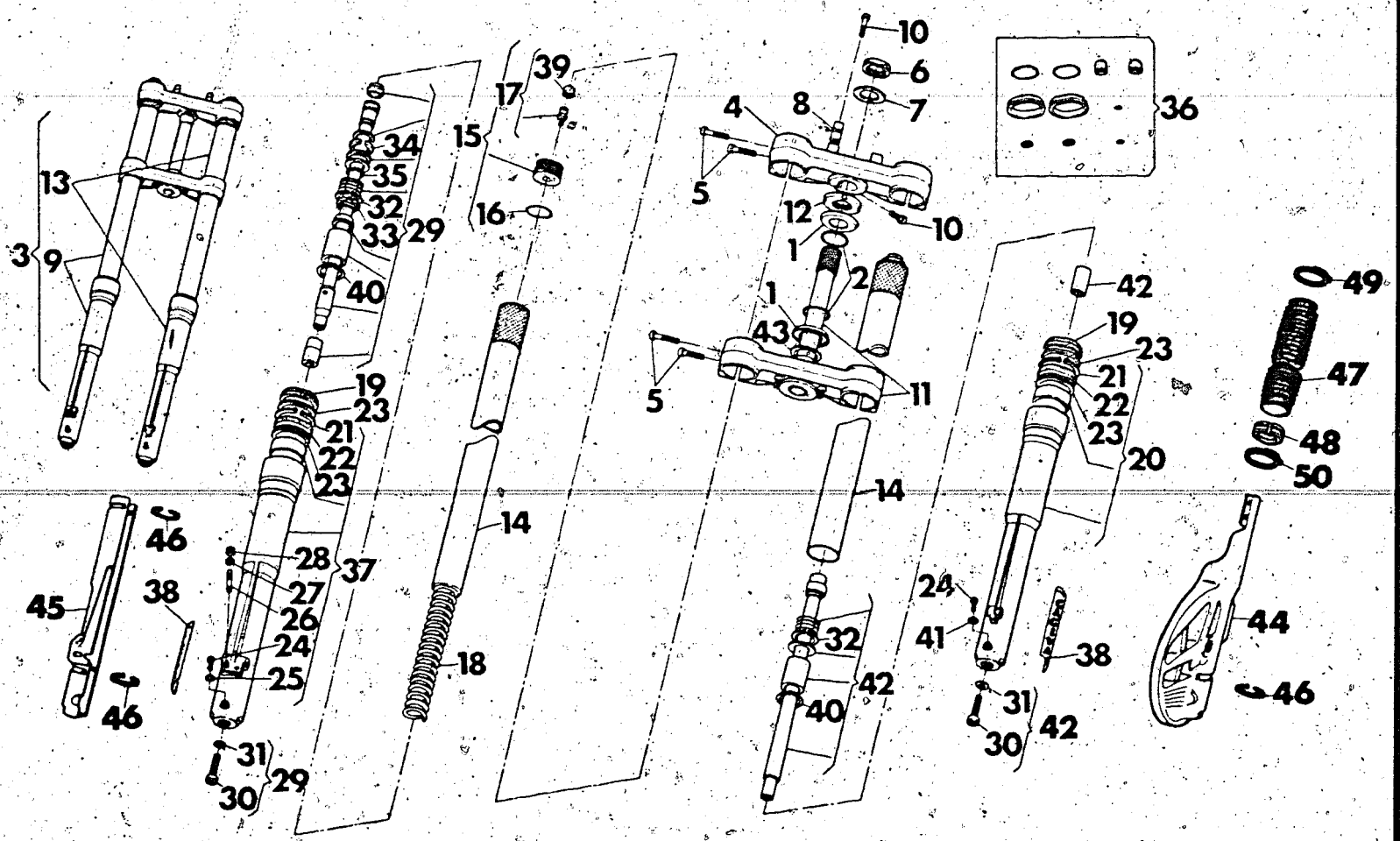


| Index No. Pos. N. | Code N. Nr. Code N. Cod. Code Nr. | DENOMINAZIONE | NAME | DESIGNATION | BESHREIBUNG | Q.ty Q.tà Q.te M.ge | Validity Validità Validité Gultig |
|---|---|---|---|---|---|---|---|
| 32 | 44944 | Anello di fermo busta | Lock ring | Bague d'arret | Sicherungsscheibe | 2 | |
| 33 | 41400 | Anello a tre punte | Ring | Bague | Ring | 2 | |
| 34 | 41398 | Segmento | Piston ring | Segment | Kolbenring | 2 | |
| 35 | 32528 | Anello seeger inf. | Lower lock ring | Bague d'arret infer. | Sicherungsscheibe | 2 | |
| 36 | 44956 | Gruppo guarnizioni (comprendente n. 16, 19, 22, 25, 31, 39, 41) | Gasket set (with n. 16, 19, 22, 25, 31, 39, 41) | Serie Joints (Avec n. 16, 19, 22, 25, 31, 39, 41) | Dichtungsgruppe (Mit n. 16, 19, 22, 25, 31, 39, 41) | 1 | |
| 37 | 44399 | Scorrevole destro compl. | Right slider assy | Montant D. compl. | R. Bein Kpl. | 1 | |
| 38 | 36468 | Autoadesivo «CAGIVA» | Trim «CAGIVA» | Décalcomanie «CAGIVA» | Streifen «CAGIVA» | 2 | |
| 39 | 37969 | Cappuccio | Cap | Capouchon | Kappe | 2 | |
| 40 | N21300-G0 | Anello di fermo | Lock ring | Bagne d'arret | Sicherungsscheibe | | |
| 41 | 31106 | Guarnizione | Gasket | Joint | Dichtung | 1 | |
| 42 | 44949 | Variatore sinistro compl. | L. damper tube assy | Tuyau ammortisseur compl. G. | L. Dampferroht Kpl. | 1 | |
| 43 | 4646 | Rosetta piana | Washer | Rondelle | Scheibe | 1 | |
| 44 | 49527 | Protezione disco | Guard | Protection | Förderung | 1 | |
| 45 | 49995 | Protezione scorrevole destro | R. H. Slider guard | Protection mountant D. | Schutz bein R. | 1 | |
| 46 | 34002 | Fascetta | Clamp | Collier | Schelle | 3 | |
| 47 | 47982 | Soffietto | Bellows | Soufflet | Blag | 2 | |
| 48 | 47513 | Supporto | Halder | Support | Halter | 2 | |
| 49 | 27521 | Fascetta superiore | Upper clamp | Collier sup. | Über Schelle | 2 | |
| 50 | 47981 | Fascetta inferiore | Lower clamp | Collier inf. | Unter Schelle | 2 | |

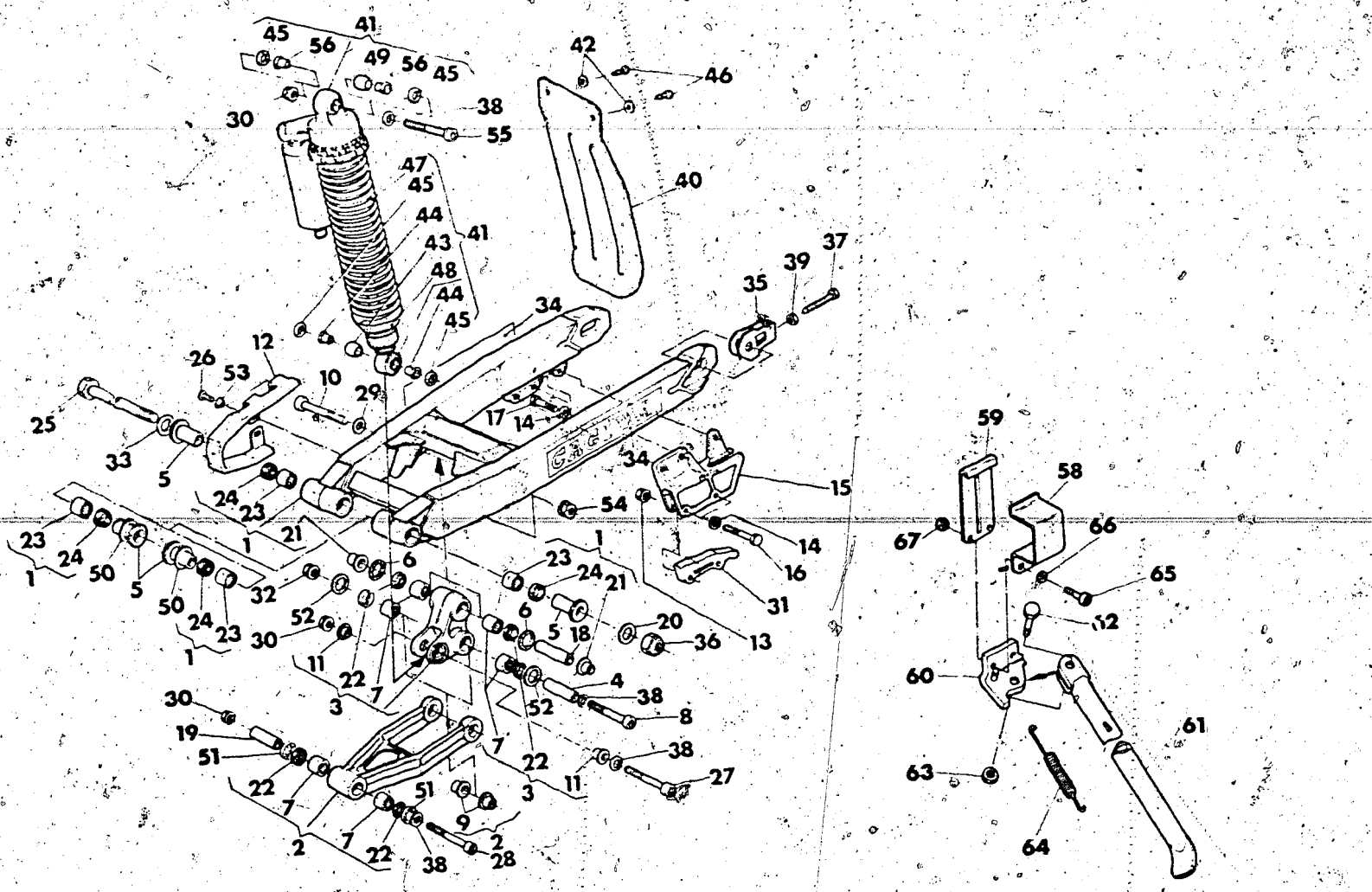

| Index No. Pos. N. | Code N. Nr. Code N. Cod. Code Nr. | DENOMINAZIONE | NAME | DESIGNATION | BESHREIBUNG | Q.ty Q.tà Q.te M.ge | Validity Validità Validité Gultig |
|---|---|---|---|---|---|---|---|
| 1 | 43524 | Assieme forcellone | Swing arm assy | Fourche AR compl. | Gabel Kpl. | 1 | |
| 2 | 43527 | Tirante completo | Tie rod assy. | Entretoise compl. | Zugstange Kpl. | 1 | |
| 3 | 43530 | Bilanciere completo | Compensator assy | Balancier compl. | Hebel Kpl | 2 | |
| 4 | 43534 | Spinotto | Pin | Axe | Bolzen | 1 | |
| 5 | 41707 | Bussola | Bushing | Douille | Buchse | 4 | |
| 6 | 42024 | Anello in feltro | Ring | Joint | Ring | 2 | |
| 7 | 38956 | Boccola a rullini | Needle bearing | Roulement aiguilles | Nadelkatig | 6 | |
| 8 | 43533 | Perno | Pin | Pivot | Stift | 1 | |
| 9 | 42028 | Bussola | Bushing | Douille | Buchse | 2 | |
| 10 | 43536 | Perno | Pin | Pivot | Stift | 1 | |
| 11 | 42030 | Bussola | Bushing | Douille | Buchse | 2 | |
| 12 | 43159 | Pattino catena | Chain slider | Patin | Führung | 1 | |
| 13 | 41512 | Dado | Nut | Ecrou | Mutter | 2 | |
| 14 | N15504-G22 | Rosetta piana | Washer | Rondelle | Scheibe | 5 | |
| 15 | 41712 | Guida catena | Chain guide | Guide-Chain | Kettenführung | 1 | |
| 16 | N1089-G22 | Vite | Screw | Vis | Scraube | 2 | |
| 17 | N1079-G22 | Vite | Screw | Vis | Schraube | 3 | |
| 18 | 42027 | Spinotto | Pin | Axe | Bolzen | 1 | |
| 19 | 43538 | Spinotto | Pin | Axe | Bolzen | 1 | |
| 20 | N15508-G22 | Rosetta piana | Washer | Rondelle | Scheibe | 1 | |
| 21 | 42029 | Bussola | Bushing | Douille | Buchse | 2 | |
| 22 | 35900 | Anello di tenuta | Seal Ring | Bague d'etancheite | Dichtungsring | 6 | |
| 23 | 32064 | Gabbia a rullini | Needle bearing | Roulement aiguilles | Nadelkafig | 4 | |
| 24 | 32065 | Anello di tenuta | Seal ring | Bague d'etancheite | Dichtungsring | 4 | |
| 25 | 43526 | Perno forcellone | Pin | Pivot | Stift | 1 | |
| 26 | 33564 | Vite | Screw | Vis | Schraube | 2 | |
| 27 | 46171 | Perno | Pin | Pivot | Stift | 2 | |
| 28 | 43535 | Perno | Pin | Pivot | Stift | 1 | |
| 29 | 5934 | Rosetta | Washer | Rondelle | Scheibe | 2 | |
| 30 | 42022 | Dado | Nut | Ecrou | Mutter | 2 | |
| 31 | 41714 | Pattino inferiore | Lower guide block | Patin inferieur | Unter Schuh | 2 | |
| 32 | N15197-G22 | Dado | Nut | Ecrou | Mutter | 1 | |
| 33 | 20066 | Rosetta piana | Washer | Rondelle | Scheibe | 1 | |

# FORCELLONE E SOSPENSIONE POSTERIORE
# SWING ARM AND REAR SUSPENSION
# FOURCHE ET SUSPENSION ARRIÈRE
# GABEL UND HINTERAUFHÄNGUNG

**DRAWING-TAVOLA**
**TABLE-BILD**

**16**

WMX 125/86
DESERT-ENDURO

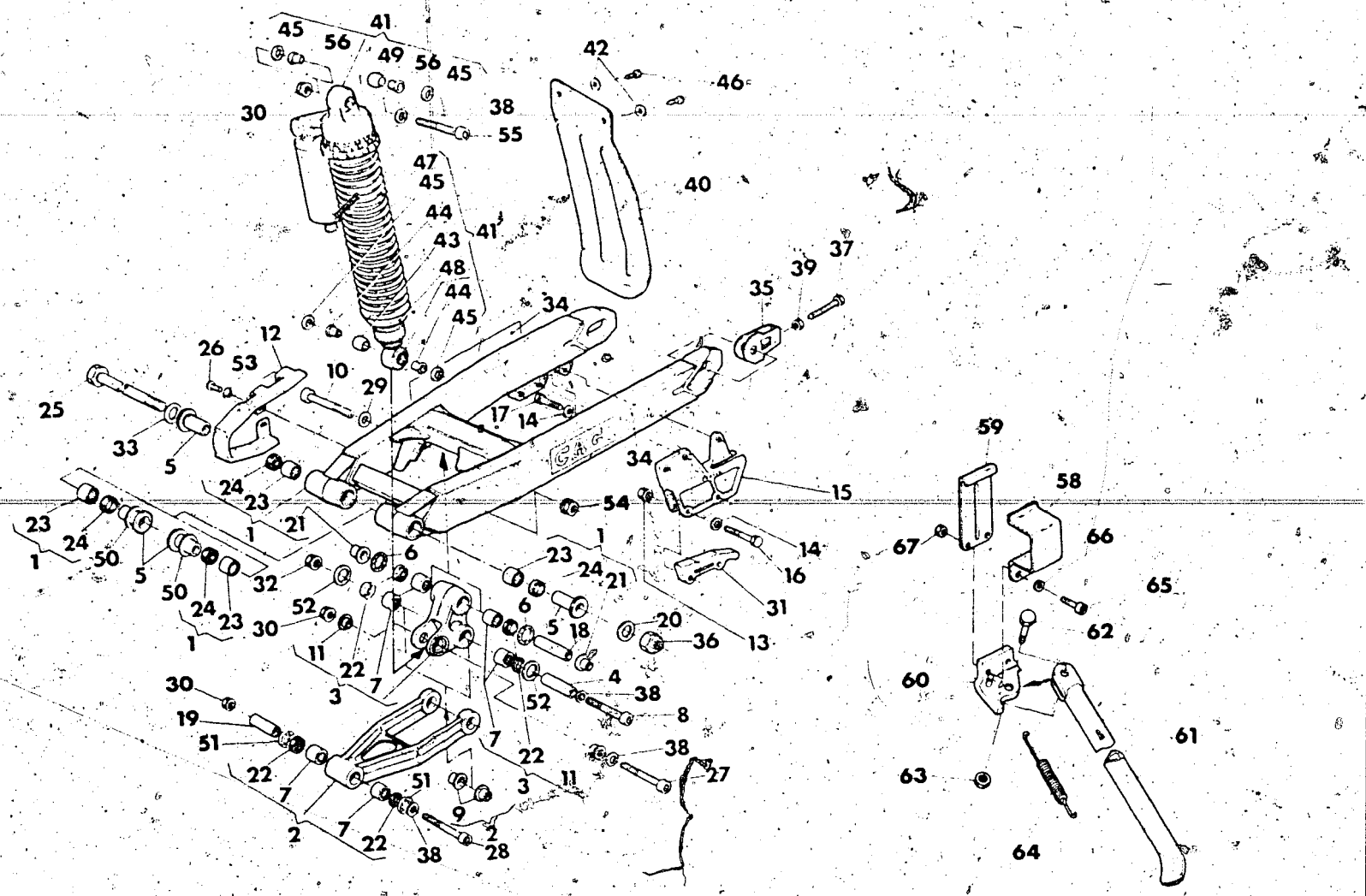


| Index No. Pos. N. | Code N. Nr. Code N. Cod. Code Nr. | DENOMINAZIONE | NAME | DESIGNATION | BESHREIBUNG | Q.ty Q.tà Q.te M.ge | Validity Validità Validité Gultig |
|---|---|---|---|---|---|---|---|
| 34 | 46140 | Adesivo «CAGIVA» | Trim «CAGIVA» | Decal. «CAGIVA» | Abziehbild «CAGIVA» | 2 | |
| 35 | 41715 | Tendicatena | Chain adjustment | Tendeur de chaine | Katterspanner | 2 | |
| 36 | N15213-G22 | Dado | Nut | Ecrou | Mutter | 2 | |
| 37 | 35221 | Vite | Screw | Vis | Scraube | 2 | |
| 38 | 4167 | Rondella piana | Washer | Rondelle | Scheibe | 5 | |
| 39 | N15064-G22 | Dado | Nut | Ecrou | Mutter | 2 | |
| 40 | 38115 | Protezione post. ammortizzatore | Guard | Protection | Protektion | 1 | |
| 41 | 43539 | Ammortizzatore completo | Absorber assy | Amortisseur compl. | Stossdamper Kpl. | 1 | |
| 42 | N15548-G22 | Rosetta piana | Washer | Rondelle | Scheibe | 2 | |
| 43 | 38764 | Cuscinetto a snodo sferico | Bearing | Roulement | Lager | 1 | |
| 44 | 38768 | Boccola | Bushing | Douille | Busche | 2 | |
| 45 | 38767 | Anello in feltro | Ring | Joint | Ring | 4 | |
| 46 | 37745 | Vite | Screw | Vis | Schraube | 2 | |
| 47 | 43540 | Molla | Spring | Ressort | Feder | 1 | |
| 48 | 43541 | Ghiera inferiore | Lower ringnut | Embout inf. | Unternut Mutter | 1 | |
| 49 | 43726 | Cuscinetto a snodo sferico | Bearing | Roulement | Lager | 1 | |
| 50 | | Rosetta di rasamento sp. | Thrust washer | Rondelle d'epaulement | Anlaufscheibe | 2 | |
| | 32069/80 | 0,8 mm | 0,8 mm | 0,8 mm | 0,8 | | |
| | 32069/100 | 1,0 mm | 1,0 mm | 1,0 mm | 1,0 mm | | |
| | 32069/120 | 1,2 mm | 1,2 mm | 1,2 mm | 1,2 mm | | |
| 51 | 45497 | Anello in feltro | Ring | Joint | Ring | 2 | |
| 52 | 46172 | Rondella in nylon | Washer | Rondelle | Scheibe | 2 | |
| 53 | 45495 | Bussola | Bushing | Douille | Buchse | 2 | |
| 54 | N15198-G22 | Dado | Nut | Ecrou | Mutter | 1 | |
| 55 | 43537 | Perno | Pin | Pivot | Shift | 1 | |
| 56 | 46173 | Boccola | Bushing | Douille | Ring | 2 | |
| 58 | 49495 | Piastra esterna | Outer plate | Plaque ext. | Aussenplatte | 1 | |
| 59 | 49494 | Piastra interna | Inner plate | Plaque int. | Innenplatte | 1 | |
| 60 | 49492 | Piastra per gamba laterale | Side stand plate | Plaque pour bequille latérale | Seiterständerplatte | 1 | |
| 61 | 49487 | Gamba laterale | Side stand | Bequille latérale | Seitenständer | 1 | |
| 62 | 49493 | Vite | Screw | Vis | Schraube | 1 | |
| 63 | N15066-G22 | Dado | Nut | Ecrou | Mutter | 1 | |
| 64 | 49489 | Molla | Spring | Ressort | Feder | 1 | |
| 65 | N2557-G22 | Vite | Screw | Vis | Schraube | 2 | |
| 66 | N15506-G22 | Rosetta | Washer | Rondelle | Scheibe | 2 | |
| 67 | 40720 | Dado | Nut | Ecrou | Mutter | 2 | |



N° CATALOGO - CATALOG No. - Nr. CATALOGUE - KATALOG Nr.: 50527 PAGINA EMESSA Novembre '85 - PAGE ISSUED November '85 - PAGE IMPRIME Novembre '85 - SEITE HERAUSGEGEBEN November '85

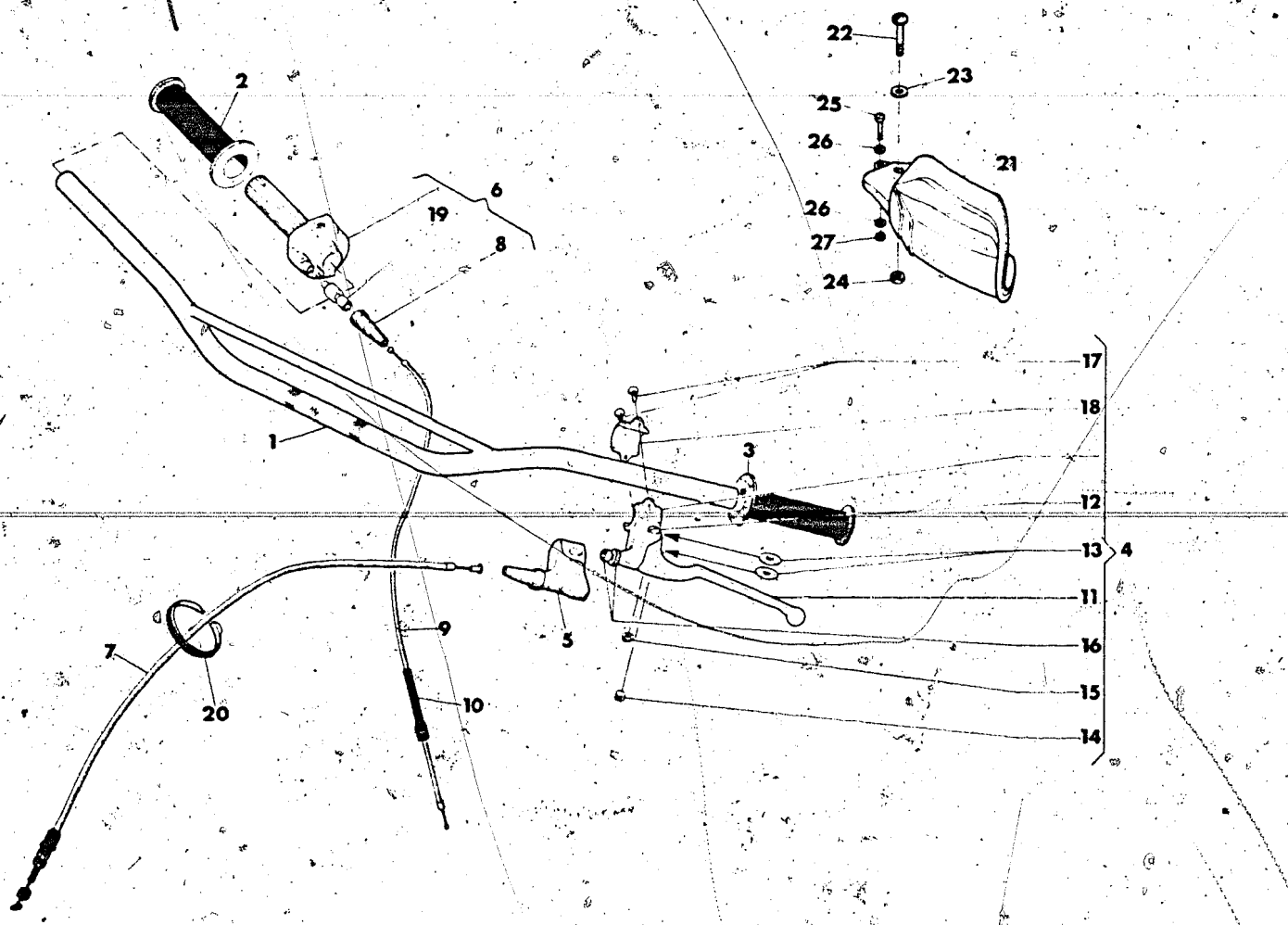


| Index No. Pos. N. | Code N. Nr. Code N. Cod. Code Nr. | DENOMINAZIONE | NAME | DESIGNATION | BESHREIBUNG | Q.ty Q.tà Q.te M.ge | Validity Validità Validité Gültig |
|---|---|---|---|---|---|---|---|
| 1 | 43552 | Manubrio | Handlebar | Guidon | Lenker | 1 | |
| 2 | 30343 | Manopola destra | R. Handle grip | Poignée D. | Lenker-Festgriff R. | 1 | |
| 3 | 30344 | Manopola sinistra | L. Handle grip | Poignée L. | Lenker-Festgriff L. | 1 | |
| 4 | 40683 | Comando frizione completo | Clutch control assy | Levier d'embrayage | Kupplungschbelgruppe Kpl. | 1 | |
| 5 | 37314 | Coprileva | Guard | Protection | Schute | 1 | |
| 6 | 40684 | Comando gas completo | Throttle control assy | Commande de gas compl. | Gasdrehgriff Kpl. | 1 | |
| 7 | 43821 | Trasmissione frizione compl. | Clutch cable assy | Cable embrayage compl. | Kupplungszug Kpl | 1 | |
| 8 | 38805 | Cappuccio | Cap | Capouchon | Lenker-Festgriff | 1 | |
| 9 | 43822 | Trasmissione gas compl. | Throttle cable assy | Cable du gaz compl. | Gaszung Kpl. | 1 | |
| 10 | 37841 | Molla | Spring | Ressort | Feder | 1 | |
| 11 | 40705 | Leva frizione | Clutch lever | Levier de embrayage | Kupplungschebel | 1 | |
| 12 | 38797 | Vite fulcro leva | Screw | Vis | Schraube | 1 | |
| 13 | 38798 | Rosetta in P.V.C. | Washer | Rondelle | Scheibe | 2 | |
| 14 | 38802 | Barilotto | Cable retainer | Cliquet | Nippelaufnahme | 1 | |
| 15 | 38799 | Dado | Nut | Ecrou | Mutter | 1 | |
| 16 | 38800 | Gruppo di registro | Adjuster assy | Tendeur compl. | Spannungsregler Kpl. | 1 | |
| 17 | N4103-G22 | Vite | Screw | Vis | Schraube | 2 | |
| 18 | 38801 | Cavallotto | Holder | Support | Lagerung | 1 | |
| 19 | 46145 | Gruppo di registro | Register set | Groupe de registre | Register satz | 1 | |
| 20 | 21812 | Fascetta | Clamp | Collier | Schelle | 1 | |
| 21 | 50003 | Protezione sinistra | Left guard | Protection G. | Förderung L. | 1 | |
| 22 | 50000 | Vite | Screw | Vis | Schraube | 1 | |
| 23 | N15504-G22 | Rosetta piana | Washer | Rondelle | Scheibe | 1 | |
| 24 | N15193-G22 | Dado | Nut | Ecrou | Mutter | 1 | |
| 25 | N7758-G22 | Vite | Screw | Vis | Schraube | 1 | |
| 26 | N15502-G22 | Rosetta piana | Washer | Rondelle | Scheibe | 1 | |
| 27 | N15191-G22 | Dado | Nut | Ecrou | Mutter | 1 | |

| COMANDO FRENO POSTERIORE<br>REAR BRAKE CONTROL<br>COMMANDE FREIN ARRIÈRE<br>HINTERBREMSE | DRAWING-TAVOLA<br>TABLE-BILD | 18<br>WMX 125/86<br>DESERT-ENDURO |
|---|---|---|

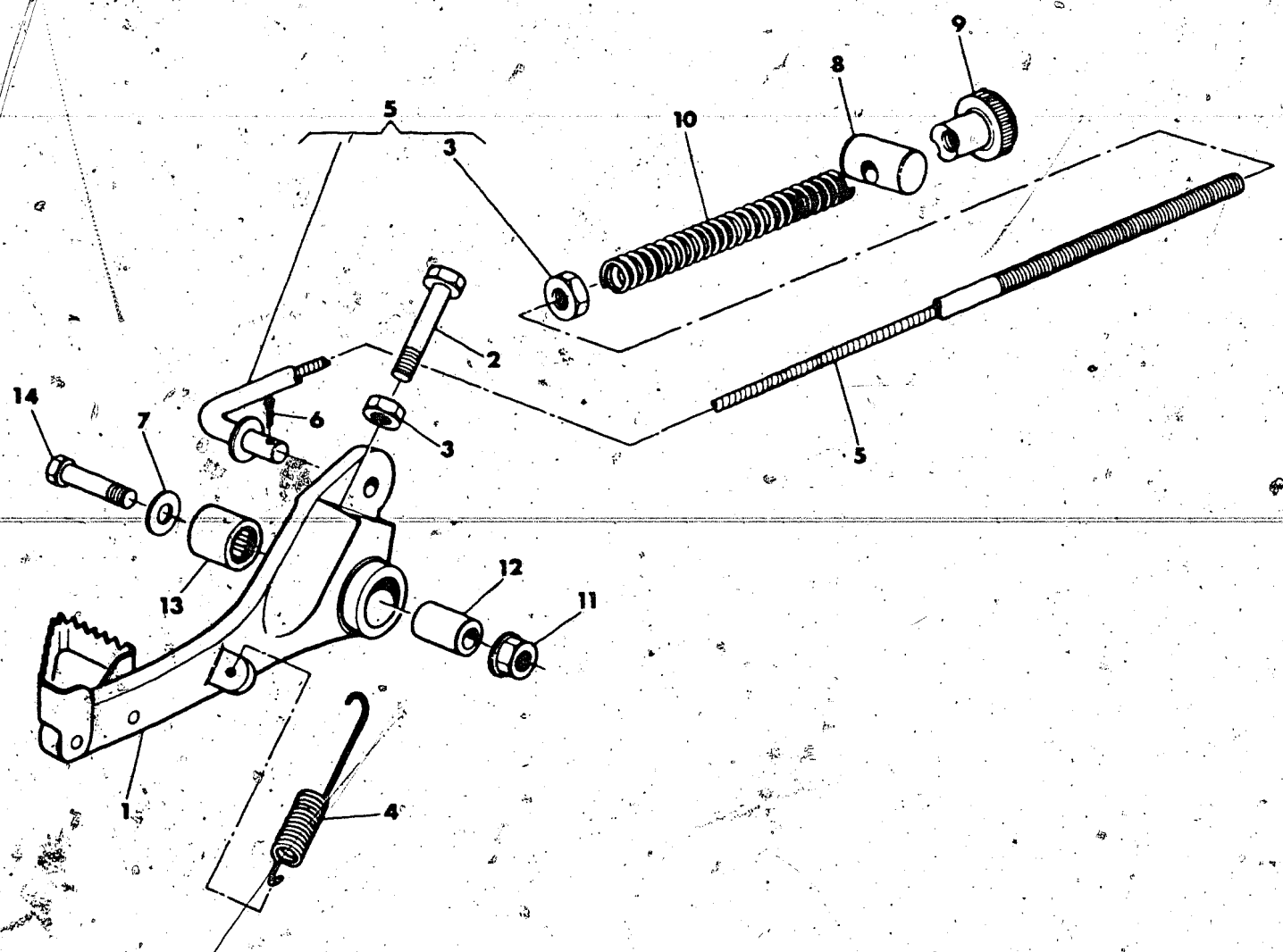


| Index No. Pos. N. | Code N. Nr. Code N. Cod Code Nr. | DENOMINAZIONE | NAME | DESIGNATION | BESHREIBUNG | Q.ty Q.tà Q.te Menge | Validity Validità Validité Gultig |
|---|---|---|---|---|---|---|---|
| 1 | 43825 | Ass. leva freno post. | Lever assy | Levier compl. | Bremschebel, Kpl. | 1 | |
| 2 | 48660 | Dado | Nut | Ecrou | Mutter | 1 | |
| 3 | N15033-G22 | Vite | Screw | Vis | Schraube | 2 | |
| 4 | 43587 | Molla | Spring | Ressort | Feder | 2 | |
| 5 | 43586 | Tirante com. freno | Tie-rod | Tirant | Betatigungsstange | 1 | |
| 6 | N20067-G22 | Copiglia | Cotter pin | Goupille | Splint | 1 | |
| 7 | N15504-G22 | Rosetta | Washer | Rondelle | Scheibe | 1 | |
| 8 | 12723 | Barilotto | Retainer | Cliquet | Nippelaufnahme | 1 | |
| 9 | 6925 | Pomolo | Knurled nut | Embout de réglage | Verstellungmutter | 1 | |
| 10 | 48753 | Molla | Spring | Ressort | Feder | 1 | |
| 11 | 41512 | Dado | Nut | Ecrou | Mutter | 2 | |
| 12 | 42673 | Distanziale | Spacer | Entretoise | Distanzstück | 1 | |
| 13 | 42672 | Astuccio a rullini | Needle bearing | Roulement aiguilles | Nadelkafig | 1 | |
| 14 | N1083-G22 | Vite | Screw | Vis | Schraube | 1 | |



N° CATALOGO - CATALOG No. - Nr. CATALOGUE - KATALOG Nr.: 50527 PAGINA EMESSA Novembre '85 - PAGE ISSUED November '85 - PAGE IMPRIME Novembre '85 - SEITE HERAUSGEGEBEN November '85

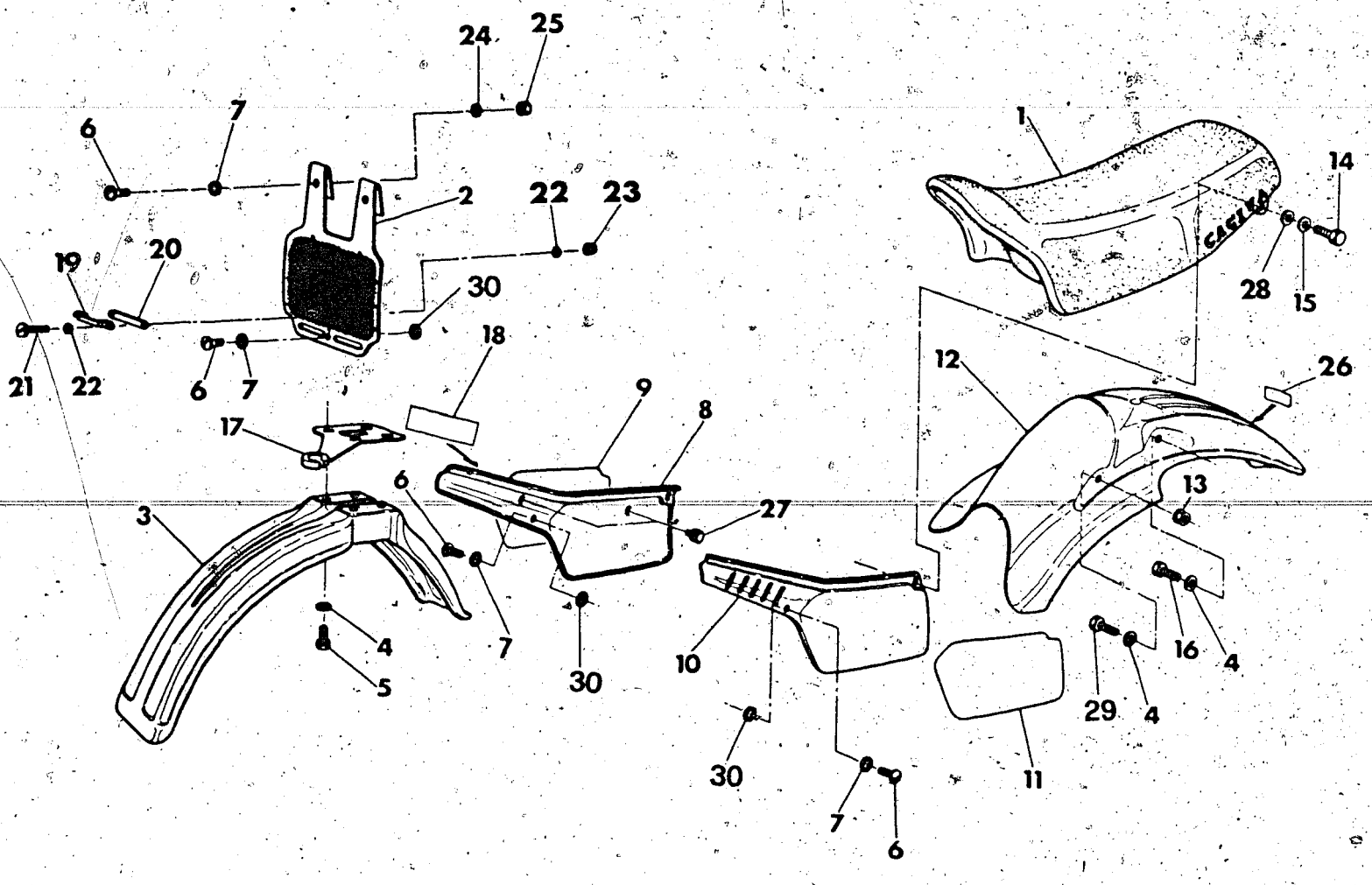


| Index No. Pos. N. | Code N. Nr. Code N. Cod. Code Nr. | DENOMINAZIONE | NAME | DESIGNATION | BESHREIBUNG | Q.ty Q.tà Q.te M.ge | Validity Validità Validité Gultig |
|---|---|---|---|---|---|---|---|
| 1 | 43950 | Sella completa | Seat assy | Siege compl. | Sattel Kpl. | 1 | |
| 2 | 43747 | Portanumero ant. | Front number, holder | Porte numero AV. | Vordhalter | 1 | |
| 3 | 43738 | Parafango anteriore | Front fender | Garde-bopue AV. | Vorderrad Kotflugel | 1 | |
| 4 | N15549-G22 | Rosetta piana | Washer | Rondelle | Scheibe | 8 | |
| 5 | N1081-G22 | Vite | Screw | Vis | SChraube | 4 | |
| 6 | 37636 | Vite | Screw | Vis | Schraube | 7 | |
| 7 | 37656 | Rosetta in plastica | Washer | Rondelle | Scheibe | 10 | |
| 8 | 43742 | Pannello destro | Right panel | Panneau D. | R. Plate | 1 | |
| 9 | 43743 | Adesivo destro | Right trim | Decalcomanie D. | R. Abziehbild | 1 | |
| 10 | 43745 | Pannello sinistro | Left panel | Panneau G. | L. Plate | 1 | |
| 11 | 43746 | Adesivo sinistro | Left trim | Decalcomanie G. | L. Abziehbild | 1 | |
| 12 | 43740 | Parafango post. | Rear fender | Garde boue AR. | Hinterrad kotflugel | 1 | |
| 13 | N15193-G22 | Dado | Nut | Ecrou | Mutter | 2 | |
| 14 | N1077-G22 | Vite | Screw | Vis | Schraube | 2 | |
| 15 | N15536-G22 | Rosetta elastica | Spring washer | Rondelle elastique | Federscheibe | 2 | |
| 16 | N1078-G22 | Vite | Screw | Vis | Schraube | 2 | |
| 17 | 43739 | Guida trasmissione | Cable guide | Guide-Câble | Kabelführung | 1 | |
| 18 | 43636 | Adesivo «WMX 125» | Trim «WMX 125» | Decal. «WMX 125» | Stseiten «WMX 125» | 1 | |
| 19 | 45491 | Guida tubazione freno | Pipe slide | Guide tubulure frein | Röbren-bremse Führungs | 1 | |
| 20 | 45492 | Piastrina | Plate | Plaque | Platte | 1 | |
| 21 | N7540-G22 | Vite | Screw | Vis | Schraube | 2 | |
| 22 | N15501-G22 | Rosetta piana | Washer | Rondelle | Scheibe | 4 | |
| 23 | 45493 | Dado | Nut | Ecrou | Mutter | 2 | |
| 24 | N15549-G22 | Rosetta piana | Washer | Rondelle | Scheibe | 2 | |
| 25 | N15193-G22 | Dado | Nut | Ecrou | Mutter | 2 | |
| 26 | 39031 | Adesivo raccomandazioni | Trim | Décalcomanie | Abziehbild | 1 | |
| 27 | 45490 | Gommino | Rubber | Caoutchouc | Gummistück | 2 | |
| 28 | 22271 | Rosetta piana | Washer | Rondelle | Scheibe | 2 | |
| 29 | N1079-G22 | Vite | Screw | Vis | Schraube | 2 | |
| 30 | 30232 | Rosetta in gomma | Washer | Rondelle | Scheibe | 3 | |

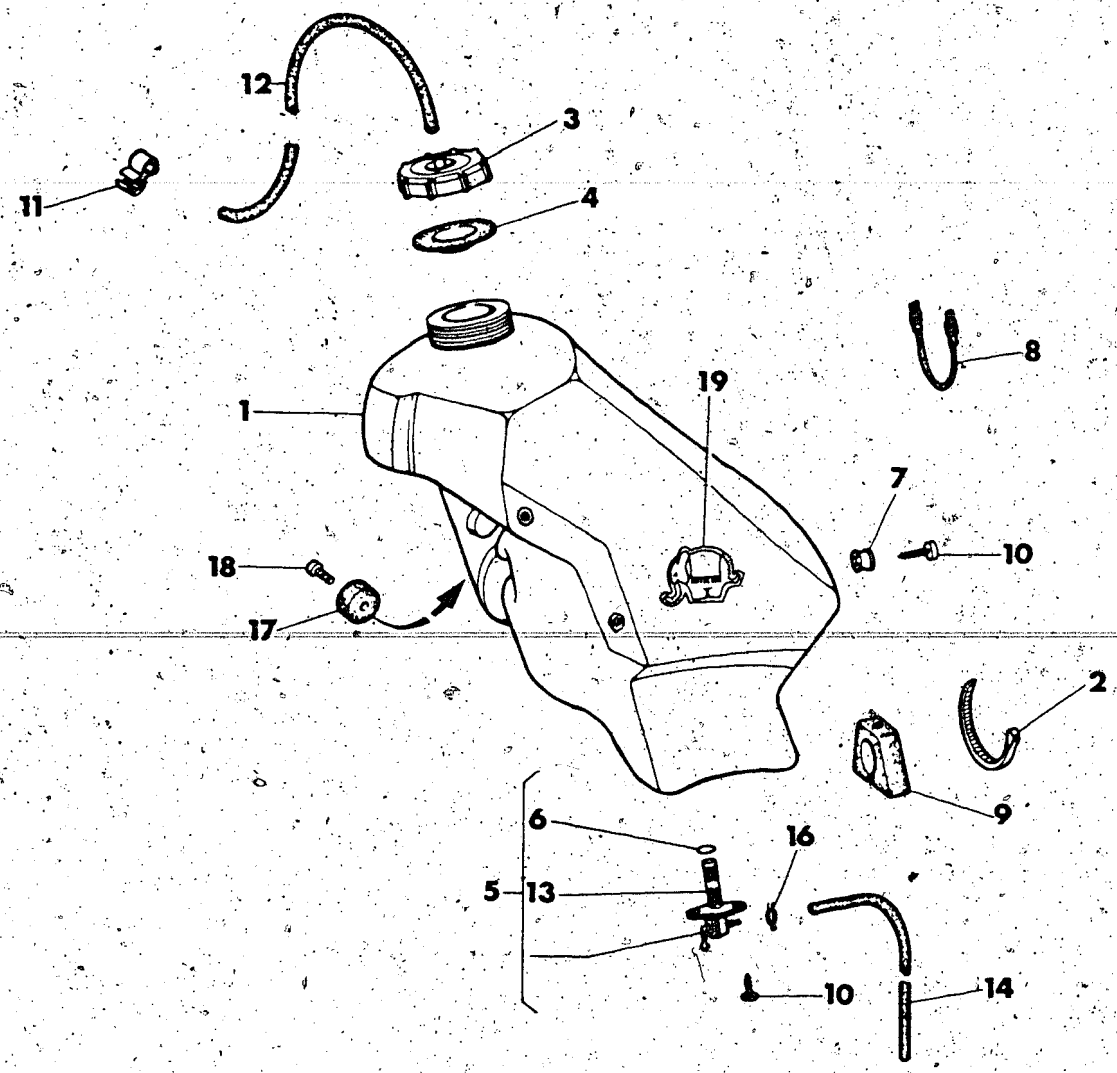


| Index No. Pos. N. | Code N. Nr. Code N. Cod. Code Nr. | DENOMINAZIONE | NAME | DESIGNATION | BESHREIBUNG | Q.ty Q.tà Q.te M.ge | Validity Validità Validité Gültig |
|---|---|---|---|---|---|---|---|
| 1 | 49952 | Serbatoio carburante | Gas tank | Reservoir carburant | Kraftstoffbehälter | 1 | |
| 2 | 21812 | Fascetta | Clamp | Collier | Schelle | 1 | |
| 3 | 32102 | Tappo | Plug | Bouchon | Verschluss | 1 | |
| 4 | 31060 | Guarnizione | Gasket | Joint | Dichtung | 1 | |
| 5 | 43592 | Rubinetto completo | Gas valve assy | Robinet compl. | Kraftstoff-hahm Kpl. | 1 | |
| 6 | 1199 | Anello OR | «O» Ring | Joint «O» | O-Ring | 1 | |
| 7 | 37637 | Boccola posteriore | Bushing | Douille | Buchse | 2 | |
| 8 | 37650 | Attacco elastico | Rear connection | Attaque | Anschluss | 1 | |
| 9 | 40767 | Tampone posteriore | Rear rubber buffer | Tampon AR. | Gummimuffer | 1 | |
| 10 | 37745 | Vite autofilettante | Screw | Vis | Schraube | 4 | |
| 11 | 33536 | Attacco sfiato serbatoio | Connection | Attaque | Anchluss | 1 | |
| 12 | 38752 | Tubetto sfiato | Hose | Tuyau | Schlauch | 1 | |
| 13 | 38748 | Filtro benzina | Filter | Filtre | Filtrex | 1 | |
| 14 | 43593 | Condotto benzina | Gas line | Tuyau carbourant | Kraftstoffleitung | 1 | |
| 16 | 18922 | Anello elastico | Clamp | Collier | Schelle | 1 | |
| 17 | 40813 | Tampone anteriore | Front rubber buffer | Tampon AV. | Gumminuffer | 2 | |
| 18 | N7350-G22 | Vite | Screw | Vis | Schraube | 2 | |
| 19 | 46139 | Adesivo | Trim | Decalcomanie | Abziehbild | 2 | |

| SCARICO<br>EXHAUST SYSTEM<br>TUYAU D'ECHAPPEMENT<br>AUSPUFFROHR | DRAWING-TAVOLA<br>TABLE-BILD | 21<br>WMX 125/86<br>DESERT-ENDURO |
|---|---|---|

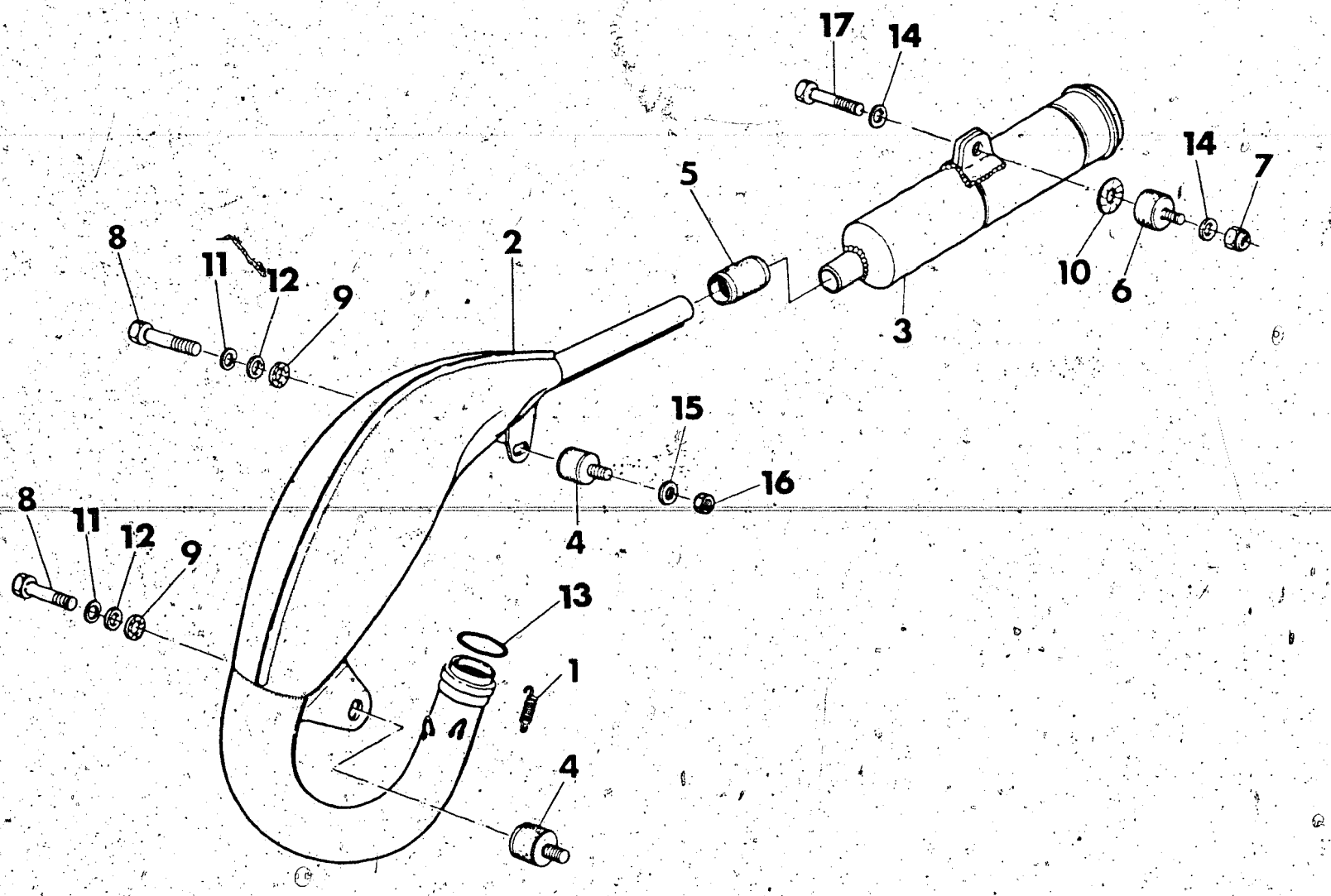


| Index No. Pos. N. | Code N. Nr. Code N. Cod. Code Nr. | DENOMINAZIONE | NAME | DESIGNATION | BESHREIBUNG | Q.ty Q.tà Q.te M.ge | Validity Validità Validité Gültig |
|---|---|---|---|---|---|---|---|
| 1 | 46169 | Molla | Spring | Ressort | feder | 2 | |
| 2 | 43588 | Tubo di scarico | Exhaust pipe | Tuyau d'echappement | Auspuffrohr | 1 | |
| 3 | 49997 | Silenziatore completo | Silencer assy | Silencieux compl. | Schaldampfer Kpl. | 1 | |
| 4 | 43590 | Antivibrante | Damper | Element antivibrant | Vibrierschatzelement | 2 | |
| 5 | 31632 | Manicotto | Connector | Manchon | Muffe | 1 | |
| 6 | 31854 | Antivibrante | Damper | Element antivibrant | Vibrierschatelement | 1 | |
| 7 | N15195-G22 | Dado | Nut | Ecrou | Mutter | 1 | |
| 8 | N1078-G22 | Vite | Screw | Vis | Schraube | 3 | |
| 9 | 43591 | Rosetta in amianto | Asbestos washer | Rondelle du asbeste | Asbestscheibe | 2 | |
| 10 | 30809 | Rosetta in amianto | Asbestos washer | Rondelle du asbeste | Asbestscheibe | 1 | |
| 11 | N15536-G22 | Rosetta elastica | Spring washer | Rondelle elastique | Federscheibe | 2 | |
| 12 | 22271 | Rosetta piana | Washer | Rondelle | Scheibe | 2 | |
| 13 | 46487 | Anello OR | «O» Ring | Joint «O» | Ring «O» | 1 | |
| 14 | N15506-G22 | Rosetta piana | Washer | Rondelle | Scheibe | 2 | |
| 15 | N15504-G22 | Rosetta piana | Washer | Rondelle | Scheibe | 1 | |
| 16 | N15193-G22 | Dado | Nut | Ecrou | Mutter | 1 | |
| 17 | N1137-G22 | Vite | Screw | Vis | Schraube | 1 | |

| RUOTA ANTERIORE<br>FRONT WHEEL<br>ROUE AVANT<br>VORDERRAD | DRAWING-TAVOLA<br>TABLE-BILD | 22<br>WMX 125/86<br>DESERT-ENDURO |
|---|---|---|

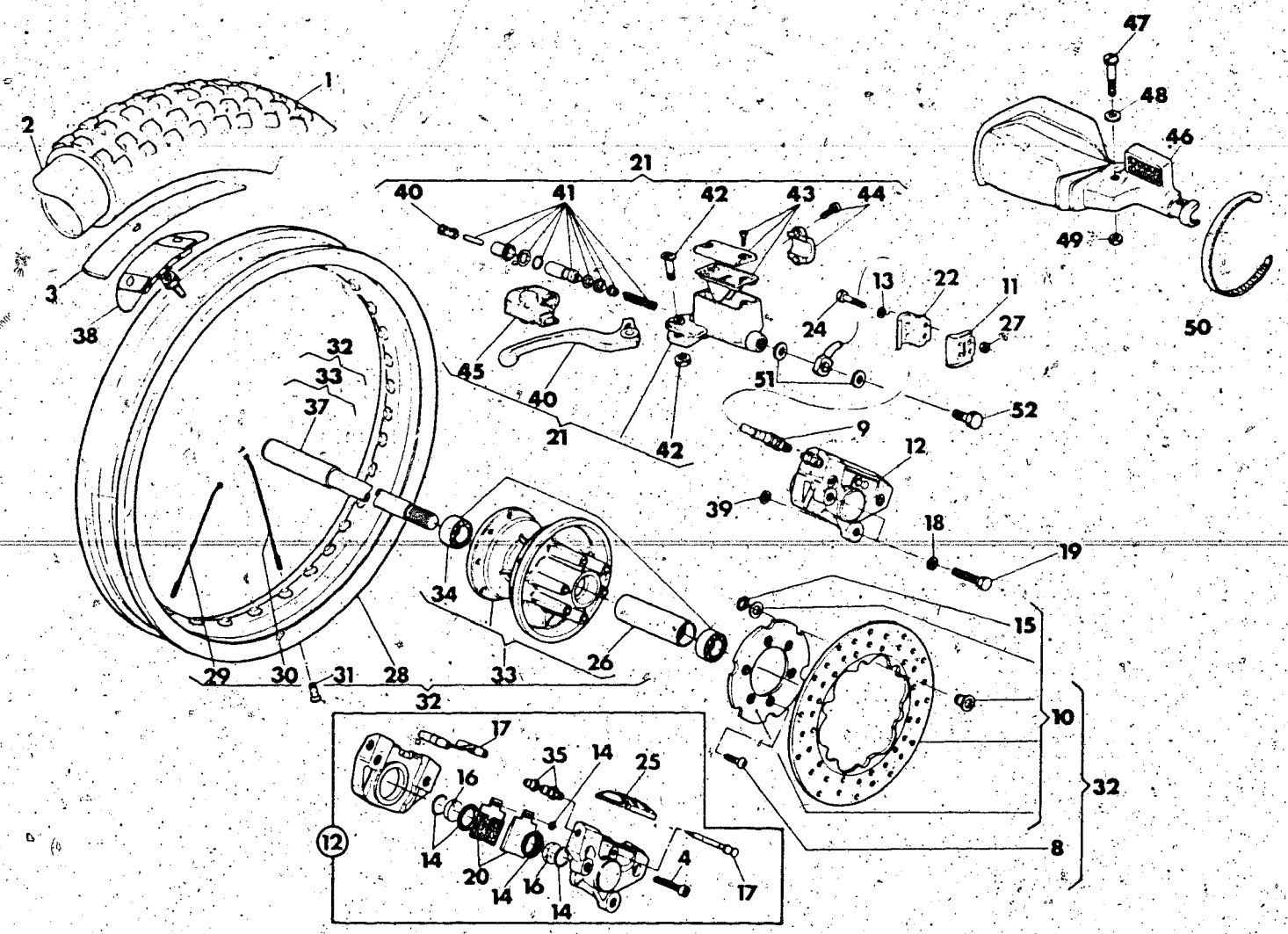


| Index No. Pos. N. | Code N. Nr. Code N. Cod. Code Nr. | DENOMINAZIONE | NAME | DESIGNATION | BESHREIBUNG | Q.ty Q.tà Q.te M.ge | Validity Validità Validité Gultig |
|---|---|---|---|---|---|---|---|
| 1 | 42168 | Pneumatico 3,00×21'' MT35 Pirelli | Tire 3,00×21'' MT35 Pirelli | Pneu 3,00x21'' MT35 Pirelli | Streifen 3,00×21'' MT35 Pirelli | 1 | |
| 2 | 18648 | Camera d'aria | Inner tube | Chambre à air | Gummischlausch | 1 | |
| 3 | 13346 | Fascia copriraggi | Rim strip | Bande de jantes | Felgen band | 1 | |
| 4 | 39729 | Vite | Screw | Vis | Schraube | 2 | |
| 8 | 46426 | Vite | Screw | Vis | Schraube | 6 | |
| 9 | 49970 | Tubo mandata olio | Oil pipe | Tuyau huile | Bremschelle | 1 | |
| 10 | 43728 | Disco freno completo | Brake disc assy. | Disque frein compl. | Bremscheibe Kpl. | 1 | |
| 11 | 43736 | Piastrina | Plate | Plaque | Platte | 1 | |
| 12 | 43722 | Pinza freno | Brake caliper | Caliper frein | Bremssattel | 1 | |
| 13 | N15504-G22 | Rosetta piana | Washer | Rondelle | Scheibe | 2 | |
| 14 | 29627 | Gruppo revisione guarnizioni | Gasket set | Jeu joints | Dichtunssatz | 1 | |
| 15 | N21312-G0 | Anello elastico | Circlip | Bague d'arret | Federring | 6 | |
| 16 | 29058 | Pistoncino | Piston | Piston | Kolben | 2 | |
| 17 | 43724 | Gruppo revis. perni past. | Pin repl. set | Jeu rempl. pivots | Stiftsatz | 1 | |
| 18 | N15506-G22 | Rosetta | Washer | Rondelle | Scheibe | 2 | |
| 19 | N1144-G22 | Vite | Screw | Vis | Schraube | 2 | |
| 20 | 39730 | Coppia pastiglie | Pads couple | Paire patin | Bremsklotzpaar | 1 | |
| 21 | 43734 | Pompa comando freno ant. | Front brake pump | Pompe frein av. | Bremszylinder | 1 | |
| 22 | 43737 | Piastrina | Plate | Plaque | Platte | 1 | |
| 24 | N1080-G22 | Vite | Screw | Vis | Schraube | 2 | |
| 25 | 39726 | Coperchio | Cover | Couvercle | Deckel | 1 | |
| 26 | 41280 | Distanziale interno | Spacer | Entretoise | Distanzstück | 1 | |
| 27 | 41512 | Dado | Nut | Ecrou | Mutter | 2 | |
| 28 | 43101 | Cerchio WM1 / 1,6×21'' | Rim WM1 / 1,6×21'' | Jante WM1 / 1,6×21'' | Felge WM1 / 1,6×21'' | 1 | |
| 29 | 43890 | Raggio lato flangia | Spoke | Rayon | Speiche | 18 | |
| 30 | 43889 | Raggio lato disco | Spoke | Rayon | Speiche | 18 | |
| 31 | N29004 | Nipplo | Nipple | Nipple | Nippel | 36 | |
| 32 | 42169 | Ruota ant. compl. senza pneumatico | Front wheel assy without tire | Roue AV. compl. sans pneu | Vorderrad Kpl. ohne Streifen | 1 | |
| 33 | 42171 | Mozzo ant. completo | Hub assy | Moyeau compl. | Radnabe Kpl. | 1 | |
| 34 | 15658 | Cuscinetto | Bearing | Roulement | Lager | 2 | |
| 35 | 36124 | Gruppo revisione spurgo | Drain set | Jeu vidage | Entlüftungsschraube | 1 | |
| 37 | 50544 | Perno ruota | Axle | Axe | Stift | 1 | |
| 38 | 32758 | Staffa fermacopertone | Tire blend clamp | Plaque d'arret pneu | Sicherungsplate | 1 | |



N° CATALOGO - CATALOG No. - Nr. CATALOGUE - KATALOG Nr.: 50527 PAGINA EMESSA Novembre '85 - PAGE IUSSED November '85 - PAGE IMPRIME Novembre '85 - SEITE HERAUSGEGEBEN November '85

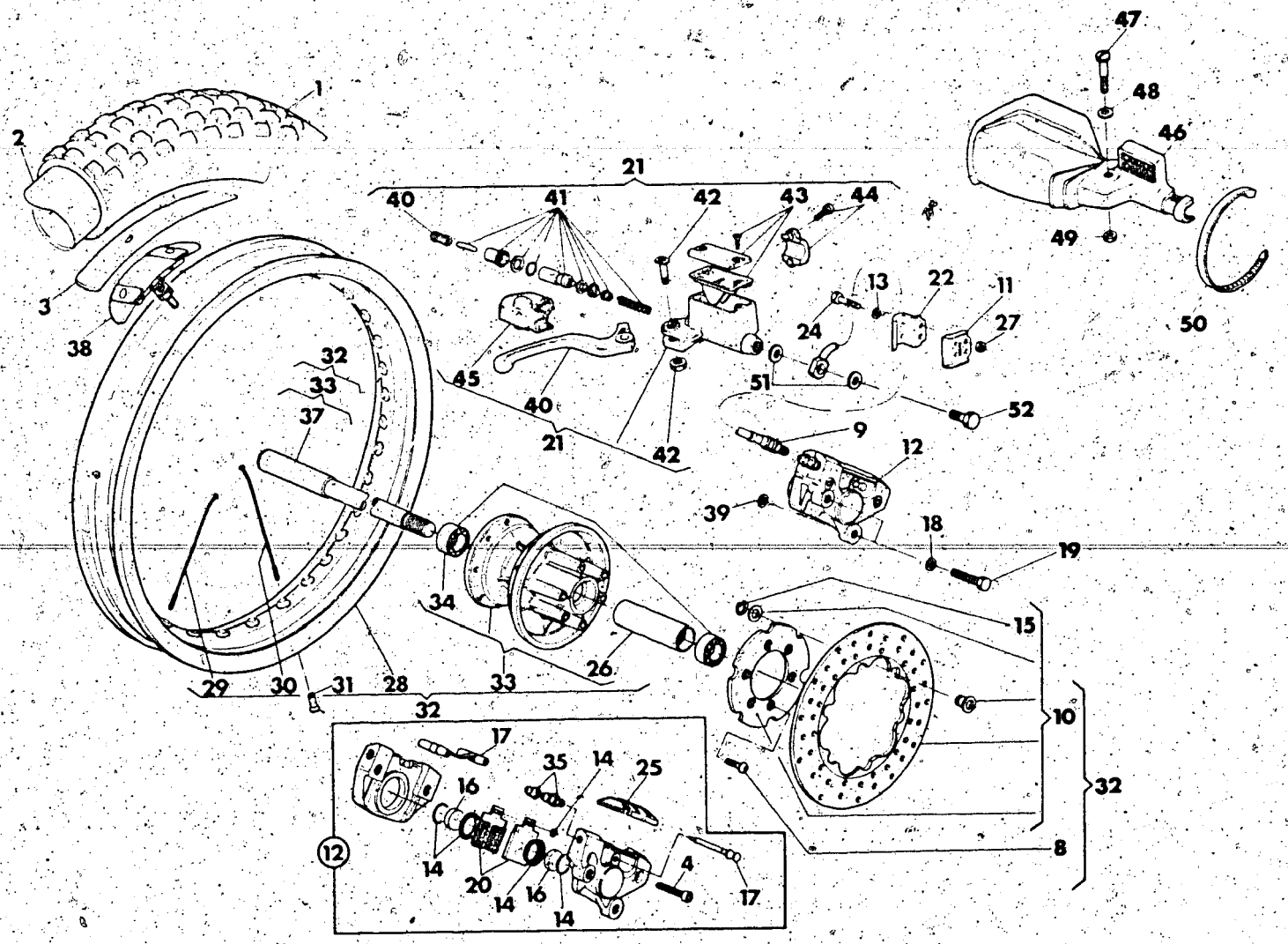


| Index No. Pos. N. | Code N. Nr. Code N. Cod. Code Nr. | DENOMINAZIONE | NAME | DESIGNATION | BESHREIBUNG | Q.ty Q.tà Q.te M ge | Validity Validità Validité Gultig |
|---|---|---|---|---|---|---|---|
| 39 | | Rosetta di rasamento sp | Thrust washer | Rondelle d'epaulement | Anlaufscheibe | 2 | |
| | 5893/20 | 0,2 mm | 0,2 mm | 0,2 mm | 0,2 mm | | |
| | 5893/40 | 0,4 mm | 0,4 mm | 0,4 mm | 0,4 mm | | |
| | 5893/60 | 0,6 mm | 0,6 mm | 0,6 mm | 0,6 mm | | |
| | 5893/80 | 0,8 mm | 0,8 mm | 0,8 mm | 0,8 mm | | |
| 40 | 46644 | Leva completa di grano | Lever assy | Levier compl. | Hebel Kpl. | 1 | |
| 41 | 46645 | Gruppo revisione guarnizioni | Gasket Kit | Kit de joints | Dichtung rep. - Satz | 1 | |
| 42 | 46664 | Kit perno leva | Pin, Lever Kit | Kit pivot-levier | Stift-Hebel Satz | 1 | |
| 43 | 46665 | Kit tappo | Plug Kit | Kit Bouchon | Kühlerschraube Satz | 1 | |
| 44 | 46666 | Kit cavallotto | Staple Kit | Kit Cavalier | Krampe Satz | 1 | |
| 45 | 46667 | Protezione leva | Lever guard | Protection levier | Hebelschutz | 1 | |
| 46 | 50002 | Protezione destra | Right guard | Protection D. | Förderung R. | 1 | |
| 47 | 50001 | Vis | Screw | Vis | Schraube | 1 | |
| 48 | N15504-G22 | Rosetta piana | Washer | Rondelle | Scheibe | 1 | |
| 49 | N15193-G22 | Dado | Nut | Ecrou | Mutter | 1 | |
| 50 | 50005 | Fascetta | Clamp | Collier | Schelle | 1 | |
| 51 | 21480 | Rosetta di tenuta | Washer | Rondelle | Scheibe | 2 | |
| 52 | 25988 | Bocchettone | Screw | Vis | Schraube | 1 | |

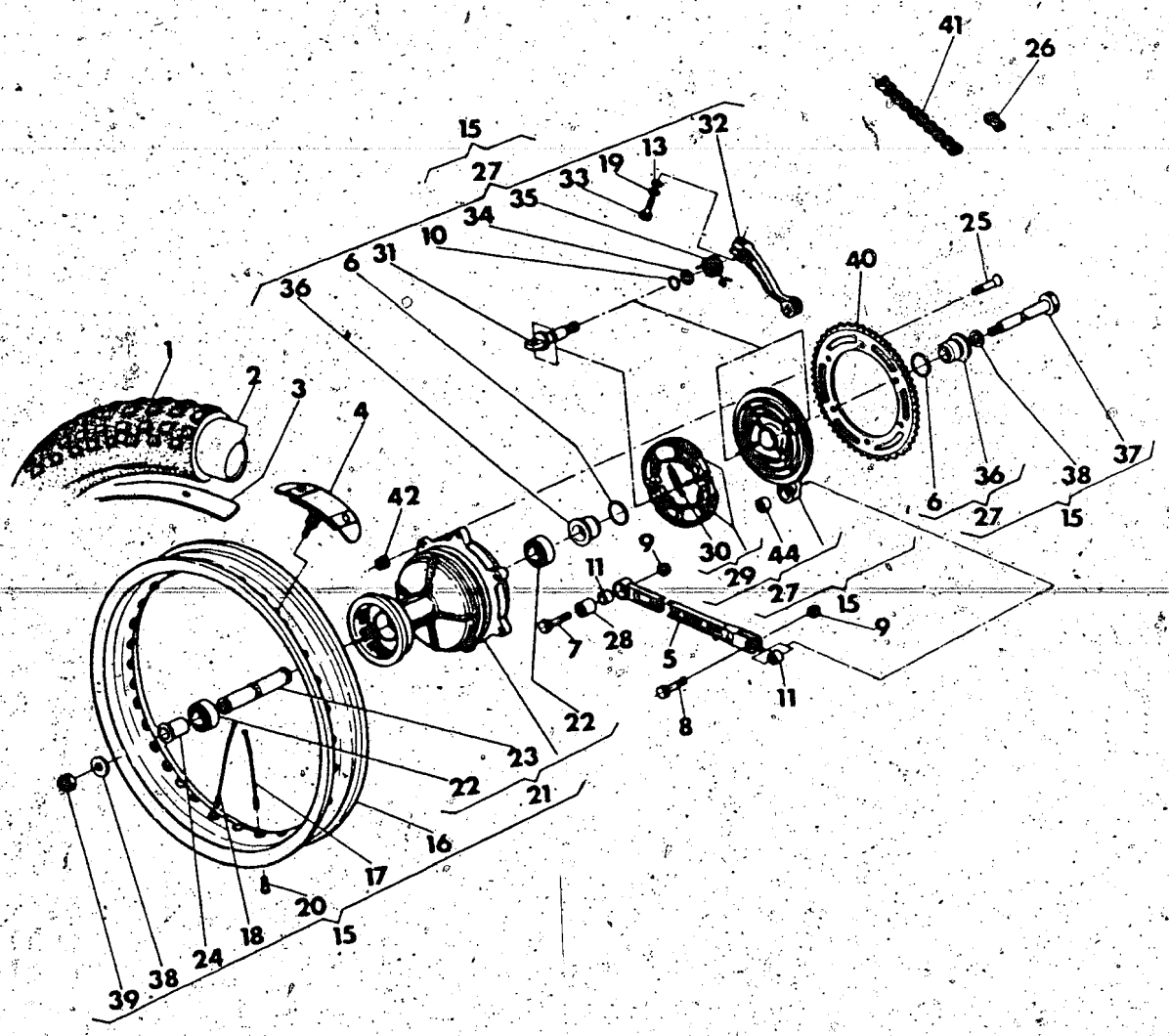


| Index No. Pos. N. | Code N. Nr. Code N. Cod. Code Nr. | DENOMINAZIONE | NAME | DESIGNATION | BESHREIBUNG | Q.ty Q.tà Q.te M.ge | Validity Validità Validité Gultig. |
|---|---|---|---|---|---|---|---|
| 1 | 40754 | Pneumatico 4,25×18'' MT35 Pirelli | Tire 4,25×18'' MT35 Pirelli | Pneu 4,25×18'' MT35 Pirelli | Reifem 4,25×18'' MT35 Pirelli | 1 | |
| 2 | 33607 | Camera d'aria | Inner tube | Chambre à air | Gummischlausch | 1 | |
| 3 | 1688 | Fascia copriraggi | Rim strip | Bande de jantes | Felgenband | 1 | |
| 4 | 42173 | Staffa blocc. pneumatico | Bracket | Bride | Befestigungsbugel | 2 | |
| 5 | 43595 | Tirante | Tie rod | Tirant | Zugstange | 1 | |
| 6 | 41693 | Anello OR | «O» Ring | Joint «O» | O-Ring | 2 | |
| 7 | 43914 | Vite | Screw | Vis | Schraube | 1 | |
| 8 | N1146-G22 | Vite | Screw | Vis | Schraube | 1 | |
| 9 | 40720 | Dado | Nut | Ecrou | Mutter | 2 | |
| 10 | 23114 | Anello OR | «O» Ring | Joint «O» | O-Ring | 1 | |
| 11 | 41720 | Distanziale | Spacer | Entretoise | Distanzstück | 2 | |
| 13 | N15504-G22 | Rosetta piana | Washer | Eondelle | Scheibe | 1 | |
| 15 | 41816 | Assieme ruota posteriore senza corona e pneumatico | Rear wheel assy without sprocket and tire | Roue AR compl. sans couronne et pneu | Hinterrad Kpl. ohne kranz und reifen | 1 | |
| 16 | 41673 | Cerchio WM2/1,85x18'' | Rim WM2/1,85×18'' | Jante WM2/1,85×18'' | Felge WM2/1,85×18'' | 1 | |
| 17 | 41674 | Raggio lato corona | Spoke | Rayon | Speiche | 18 | |
| 18 | 41675 | Raggio lato flangia | Spoke | Rayon | Speiche | 18 | |
| 19 | N15536-G22 | Rosetta elastica | Spring washer | Rondelle elastique | Federscheibe | 1 | |
| 20 | N29004 | Nipplo | Nipple | Nipple | Nippel | 36 | |
| 21 | 42177 | Mozzo compl. | Hub assy | Moyeu compl. | Radnäbe Kpl. | 1 | |
| 22 | 41681 | Cuscinetto | Bearing | Roulement | Lager | 2 | |
| 23 | 42175 | Distanziale interno | Spacer | Entretoise | Abstandsstuck | 1 | |
| 24 | 42179 | Distanziale esterno | Spacer | Entretoise | Abstandsstuck | 1 | |
| 25 | 40796 | Vite | Screw | Vis | Schraube | 6 | |
| 26 | 37439 | Giunto catena | Master link | Accouplement | Kupplung | 1 | |
| 27 | 45005 | Assieme coperchio portaceppi | Side plate assy | Couvercle compl. | Deckel Kpl. | 1 | |
| 28 | 41694 | Boccola a rullini | Needle bearing | Roulement a aiguilles | Nadelkafig | 1 | |
| 29 | 41686 | Ceppi freno completi | Brake shoe assy | Sabots de frein compl. | Bremsbacke Kpl. | 1 | |

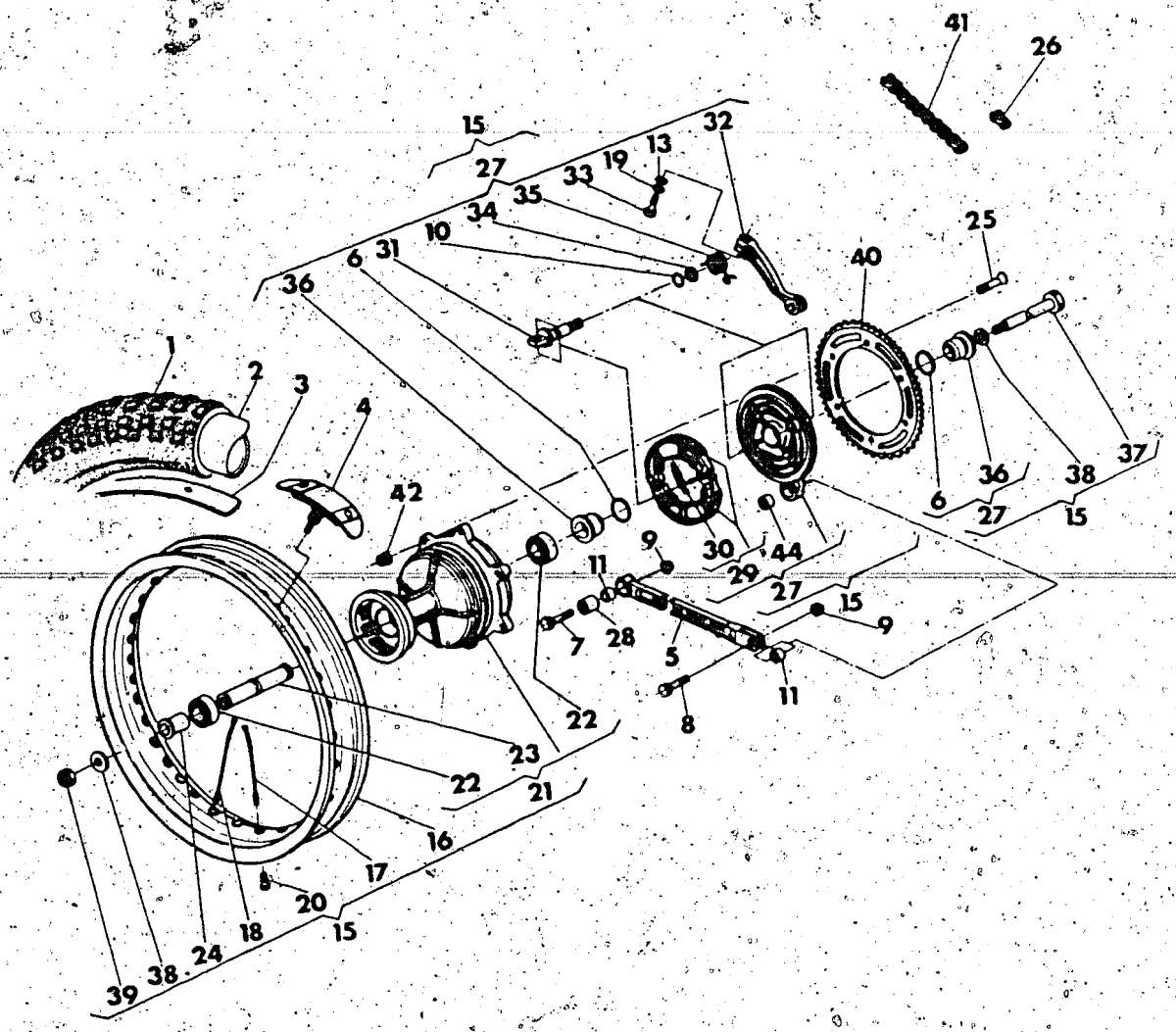


| Index No. Pos. N. | Code N. Nr. Code N. Cod. Code Nr. | DENOMINAZIONE | NAME | DESIGNATION | BESHREIBUNG | Q.ty Q.tà Q.te M.ge | Validity Validità Validité Gültig |
|---|---|---|---|---|---|---|---|
| 30 | 38586 | Molla | Spring | Ressort | Feder | 2 | |
| 31 | 41690 | Camma | Cam | Came | Nocken | 1 | |
| 32 | 41691 | Leva com. portaceppi | Lever | Levier | Steuerhebel | 1 | |
| 33 | N1083-G22 | Vite | Screw | Vis | Schraube | 1 | |
| 34 | 9854 | Rosetta | Washer | Rondelle | Scheibe | 1 | |
| 35 | 38963 | Molla | Spring | Ressort | Feder | 1 | |
| 36 | 41692 | Distanziale | Spacer | Entretoise | Abstandsstuck | 2 | |
| 37 | 43943 | Perno ruota | Pin | Pivot | Stift | 1 | |
| 38 | 31492 | Rosetta | Washer | Rondelle | Scheibe | 2 | |
| 39 | 46327 | Dado | Nut | Ecrou | Mutter | 1 | |
| 40 | 48416 | Corona Z=48 | Sprocket Z=48 | Couronne Z=48 | Kranz Z=48 | 1 | |
| 41 | 44965 | Catena REGINA 5/8'' x 6,5 | Chain REGINA 5/8'' x 6,5 | Chaine REGINA 5/8'' x 6,5 | Kette REGINA 5/8'' x 6,5 | 1 | |
| 42 | 43283 | Dado | Nut | Ecrou | Mutter | 6 | |
| 44 | 41694 | Boccola a rullini | Needle bearing | Roulement à aiguilles | Nadel Kafig | 1 | |

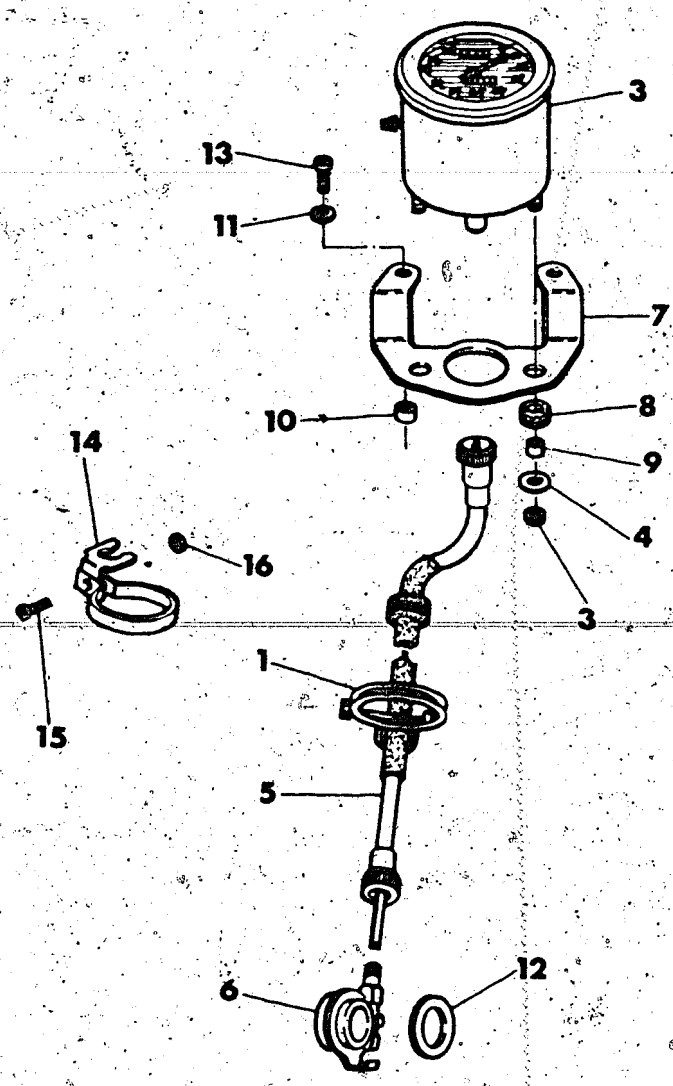


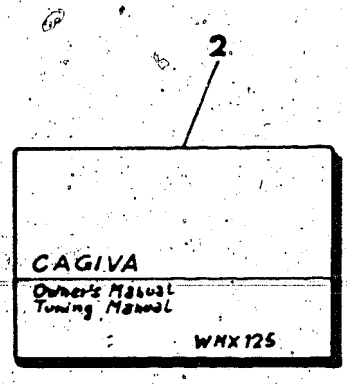


| Index No. Pos. N. | Code N. Nr. Code N. Cod. Code Nr. | DENOMINAZIONE | NAME | DESIGNATION | BESHREIBUNG | Q.ty Q.tà Q.te M.ge | Validity Validità Validité Gultig |
|---|---|---|---|---|---|---|---|
| 1 | 31622 | Guida trasmissione | Cable-guide | Guide-câble | Kabelführung | 1 | |
| 2 | 50275 | Manuale di servizio - Libretto uso e manutenzione | Owner's manual | Emploi d'entrétien | Handbuchr | 1 | |
| 3 | 50016 | Contamiglia | Odometer | Compe-mille | Meilenzähler Kabel Kpl. | 1 | |
| 4 | 39260 | Rosetta | Washer | Rondelle | Scheibe | 1 | |
| 5 | 50545 | Trasmissione contamiglia compl. | Speedomiles cable assy | Câble compte-mille | Meilenzähler Kabel Kpl. | 1 | |
| 6 | 50017 | Rinvio contamiglia | Drive unit speedomiles | Renvoi compte-mille | Vorgelege meilenzähler | 1 | |
| 7 | 50543 | Piastra | Plate | Plaque | Platte | 1 | |
| 8 | 18048 | Antivibrante | Damper | Antivibrant | Schwingsdämpfer | 2 | |
| 9 | 50546 | Distanziale | Spacer | Entretoise | Distanzstück | 2 | |
| 10 | 26783 | Distanziale | Spacer | Entretoise | Distanzstück | 2 | |
| 11 | N15506-G22 | Rosetta | Washer | Rondelle | Scheibe | 2 | |
| 12 | 20066 | Rosetta | Washer | Rondelle | Scheibe | 2 | |
| 13 | N2559-G22 | Vite | Screw | Vis | Schraube | 2 | |
| 14 | 50731 | Fascetta | Clamp | Collier | Schelle | 1 | |
| 15 | N2505-G22 | Vite | Screw | Vis | Schraube | 1 | |
| 16 | N15153-G22 | Dado | Nut | Ecrou | Mutter | 1 | |

VARIANTI PER TRASFORMAZIONE IN MODELLO «ENDURO»
VARIANTS FOR TRANSFORMATION IN MODEL «ENDURO»
VARIANTES POUR TRANSFORMATION DANS LE MODEL «ENDURO»
WAHLURSCHLAG FÜR «ENDURO» UMWANDLUNG

**DRAWING-TAVOLA**
**TABLE-BILD**

**25**

WMX 125/86
DESERT-ENDURO

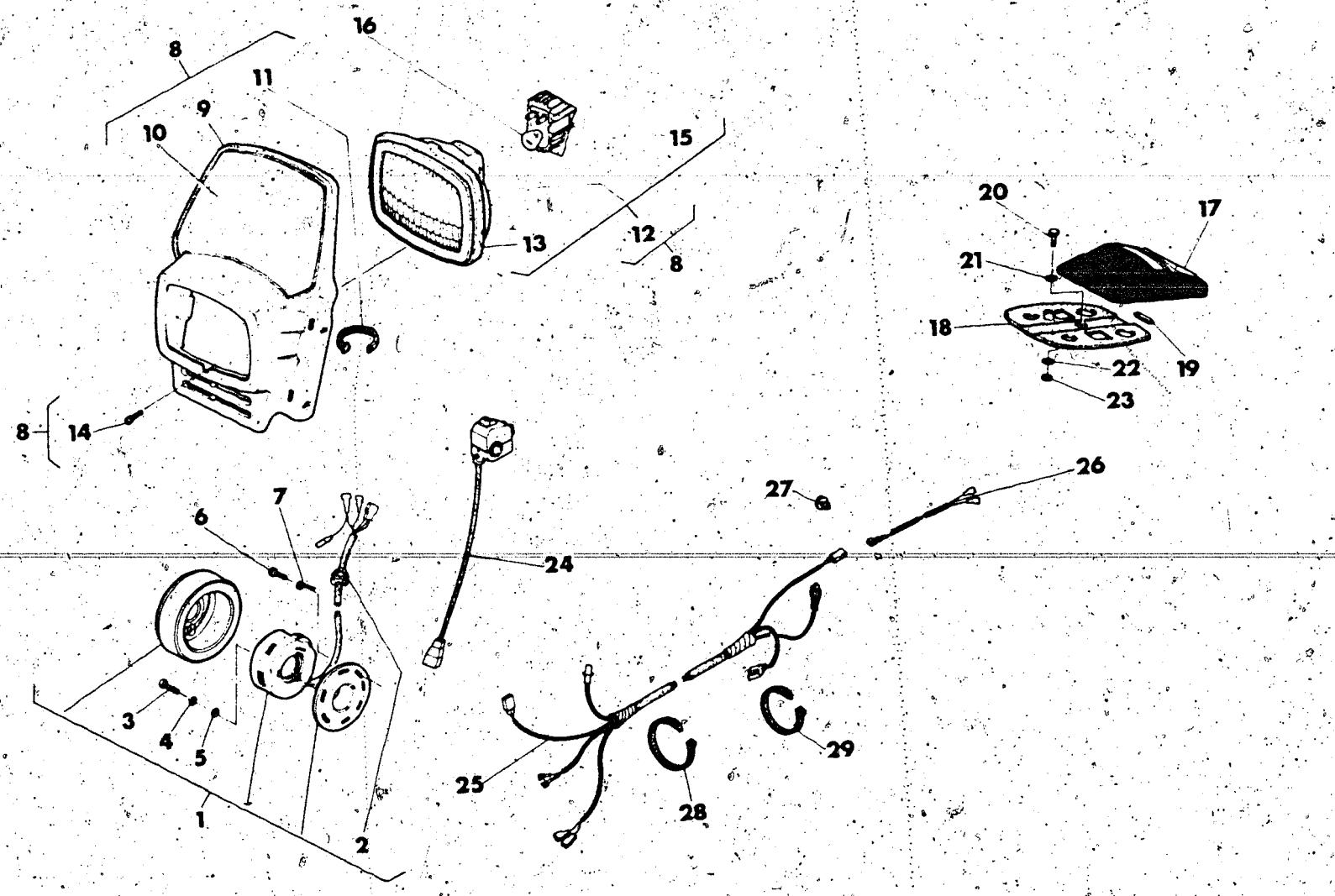


| Index No. Pos. N. | Code N. Nr. Code N. Cod. Code Nr. | DENOMINAZIONE | NAME | DESIGNATION | BESHREIBUNG | Q.ty Q.tà Q.te M ge | Validity Validità Validité Gultig |
|---|---|---|---|---|---|---|---|
| 1 | 49977 | Volano elettronico completo | Electronic ignition assy | Volant électronique compl. | Schwungrad Kpl. | 1 | |
| 2 | 49980 | Passacavo | Grommet | Guide câble | Kabelführung | 1 | |
| 3 | N7558-G22 | Vite | Screw | Vis | Schraube | 3 | |
| 4 | N15576-G22 | Rosetta elastica | Spring washer | Rondelle élastique | Federscheibe | 3 | |
| 5 | N15502-G22 | Rosetta piana | Washer | Rondelle | Schraube | 3 | |
| 6 | N2899-G22 | Vite | Screw | Vis | Schraube | 3 | |
| 7 | 49967 | Piastrina | Plate | Plaque | Platte | 1 | |
| 8 | 50520 | Portafaro completo | Bulb holder assy | Porte-lampe compl. | Lampenhalter | 1 | |
| 9 | 50521 | Portafaro | Bulb Holder | Porte-lampe | Lampenhalter | 1 | |
| 10 | 50004 | Adesivo | Trim | Décalcomanie | Abziehbild | 1 | |
| 11 | 49984 | Attacco elastico | Elastic strain | Attaque elastique | Abziehbild | 4 | |
| 12 | 49985 | Gruppo ottico completo | Optical group assy | Groupe optique compl. | Optischegrupper Kpl. | 1 | |
| 13 | 49987 | Guarnizione | Gasket | Joint | Dichtung | 1 | |
| 14 | 49988 | Vite regolazione faro | Screw | Vis Schraube | 1 | | |
| 15 | 49989 | Portalampada | Bulb holder | Porte lampe | Lampen Halter | 1 | |
| 16 | 14836 | Lampada biluce 6V-35/35W | Bulb 6V-35/35W | Lampe 6V-35/35W | Lampe 6V-35/35W | 1 | |
| 17 | 49998 | Fanale posteriore compl. | Rear light assy | Feau arrière compl. | Hinterlick Kpl. | 1 | |
| 18 | 49999 | Guarnizione | Gasket | Joint | Dichtung | 1 | |
| 19 | 6208 | Lampada a siluro 6V-5W | Bulb 6V-5W | Lampe 6V-5W | Lampe 6V-5W | 1 | |
| 20 | N1079-G22 | Vite | Screw | Vis | Schraube | 1 | |
| 21 | N15504-G22 | Rosetta piana | Washer | Rondelle | Schraube | 1 | |
| 22 | N15549-G22 | Rosetta piana | Washer | Rondelle | Schraube | 1 | |
| 23 | N15193-G22 | Dado | Nut | Ecrou | Mutter | 1 | |
| 24 | 50015 | Commutatore sinistro | L. Switch | Commutateur G. | L. Schalter | 1 | |
| 25 | 50012 | Gruppo principale cavi | Cable | Cables | Kabel | 1 | |
| 26 | 50013 | Cavi tra fan. post. e gr. cavi | Cable | Cables | Kabel | 1 | |
| 27 | 31661 | Ancoraggio cavi | Cable clamp | Serre cables | Befestigungskabel | 4 | |
| 28 | 21812 | Fascetta | Clamp | Collier | Schelle | 2 | |
| 29 | 21811 | Fascetta | Clamp | Collier | Schelle | 5 | |

# INDEX

# INDICE - INDEX - INDEX - INHALTSVERZEICHNIS

**Tavola - Drawing**
**Table - Bild**


1 Attrezzi di assistenza - Service Tools - Outils d'assistance - Hilfsausrüstung
2 Testa, cilindro, pistone, manovellismo - Cylinder head, cylinder, piston, crankshaft - Culasse, cylindre, piston et manivelle - Zylinderkopf, zylinder, Kolben, Kurbeltrieb
3 Distribuzione - Valve timing - Distibution - Steuerung
4 Raffreddamento - Cooling - Refroidissement - Wasserkühlung
5 Basamento - Crankcase - Carter - Gehäuse
6 Coperchi basamento - Crankcase covers - Couvercles carter - Gehäusedeckel
7 Avviamento a pedale - Kick starter - Pedal de mise en marche - Tretnanlasse
8 Trasmissione primaria, Frizione - Primary drive, Clutch - Trasmission primarie, Embrayage - Erster antrieb, Kupplung
9 Cambio velocità - Transmission - Boîte de vitesse - Wechselgetriebe
10 Comando cambio - Shifter - Commande de vitesse - Gangschaltung
11 Parte elettrica - Ignition system - Parties électriques - Elektrische teile
12 Carburatore - Carburetor - Carburateur - Vergaser
13 Aspirazione e filtro aria - Air box and filter - Aspiration et filtre - Ansaugen und filter
14 Telaio - Frame assembly - Châssis - Rahmen
15 Sospensione anteriore - Front fork assembly - Suspension AV. - Teleskopgabel
16 Forcellone, sospensione posteriore - Swing arm and rear suspension - Fourche, suspension AR. - Gabel, Hint. Aufhängung
17 Manubrio e comandi - Handlebar and controls - Guidon et commandes - Lenke und Steverorgane
18 Comando freno posteriore - Rear brake control - Commande frein AR - Hinto Bremse
19 Carenature, parafanghi, sella, manuale uso e man. - Fenders, chain guard, seat and owner's manual - Carenature, garde-boues, siège et emploi d'entretien - Verkleidung, Koftlügel, sattel und Handbuch
20 Serbatoio carburante - Gas tank - Reservoir carburant - Kraftstoffbehälter
21 Scarico - Exhaust system - Tuyau d'échappement - Auspuffrohr
22 Ruota anteriore - Front wheel - Roue AV - Vorterrad
23 Ruota posteriore - Rear wheel - Roue AR - Hinterrad
24 Contamiglia, Manuale di servizio, libretto uso e manutenzione - Odometer, Tuning manual, Owner's manual - Compe-mille, Emploi d'entrétien - Meilenzähler, Handbuch
25 Varianti per trasformazione in modello ENDURO - Variants for transformation in model ENDURO - Variantes pour transformation dans le model ENDURO - Wahlurschlag für model ENDURO Umwandlung

## INFORMAZIONI GENERALI

Questo catalogo è stato preparato per richiedere con esattezza le parti di RICAMBIO del motocicli **WXM 125/86 DESERT ed ENDURO.**

Nelle ordinazioni indicare sempre e solamente:
1) il numero dei particolari seguito dalla descrizione;
2) il colore per i pezzi verniciati o comunque colorati;
3) il numero d'identificazione (matricola) del motociclo.
Le indicazioni di destra e sinistra si riferiscono ai due lati della macchina rispetto al guidatore seduto in sella.

## GENERAL INFORMATION

This catalog has been prepared for your convenience when ORDERING PARTS for **WMX 125/86 DESERT and ENDURO**

The following instructions should be followed very carefully when ordering parts:
1) indicate part number and description;
2) indicate colour for painted parts;
3) indicate V.I.N. number.
Right side and left side indicated in this catalog are referred to rider seating on motorcycle.

## INFORMATIONS GENERALES

Ce catalogue a été préparé pour faciliter le client dans sa commande de pièces de RECHANGE pour les motocyclettes **WMX 125/86 DESERT et ENDURO.**

Pour toute commande, indiquer toujours et soulements:
1) le numéro de la piece suivi de sa description;
2) la couleur des pièces peintes;
3) le numéro d'identification (matricule) de la motocyclette.
Les indications del droite e gauche se rapportent aux deux côtes de la motocyclette par rapport au conducteur assis sur la selle.

## ALLGEMEINE INFORMATIONEN

Dieser Katalog wurde vorbereitet um die Möglichkeit zu geben, dass die ERSATZTEILE mit höchster Genauigkeit angefordert werdwn Können und zwar für das Motorrad **WMX 125/86 DESERT und ENDURO.**

1) den Aufträgen ist immer und nur folgendes anzugeben;
2) die Farbe für die lakierten Teile;
3) die Herstellungsnummer des Motorrades.
Die Angaben für rechts und links beziehen sich auf die beiden Seiten des Motorrades und zwar so gesehen, wie es der Fahrer sieht, wenn er im Sattel sitzt.

NOTE - LIST - NOTES - NOTE:
F.m.: Fino alla matricola - Until V.I.N. - Jusqu'au matricule - Bis zu Matrikee
D.m.: Dalla matricola - From V.I.N. - Du matricule - Vom Matrikel

Il n° di matricola iniziale del motociclo WMX 125/86 DESERT ed ENDURO è 4N000001.
Initial part number of the motorcycle WMX 125/86 DESERT and ENDURO is 4N000001.
Le premiere numéro de matricule de la motorcyclette WMX 125/86 DESERT et ENDURO est 4N000001.
Die nummer der anfangsmatrikel vom motorrad WMX 125/86 DESERT und ENDURO ist 4N000001.

Emesso: Novembre 1985
Issued: November 1985
Imprimé: Novembre 1985
Herausgegeben: November 1985

# INDICE NUMERICO PROGRESSIVO / NUMERICAL INDEX / INDEX NUMERIQUE / NUMMERNVERZEICHNIS

| DISEGNO DRAWING DESSIN ZEICHNUNG | PAGINA PAGE PAGE SEITE | DISEGNO DRAWING DESSING ZEICHNUNG | PAGINA PAGE PAGE SEITE | DISEGNO DRAWING DESSING ZEICHNUG | PAGINA PAGE PAGE SEITE |
|---|---|---|---|---|---|
| 1199 | 28 | 21810 | 17 | 32064 | 23 |
| 1261/20 | 16 | 21811 | 17-35 | 32065 | 23 |
| 1261/30 | 16 | 21812 | 25-28-35 | 32069/80 | 24 |
| 1261/50 | 16 | 21954 | 21 | 32069/100 | 24 |
| 1271/80 | 16 | 21929 | 5 | 32069/120 | 24 |
| 1261/100 | 16 | 22271 | 27-29 | 32102 | 28 |
| 1676 | 20 | 22613 | 8 | 32203 | 12 |
| 1688 | 32 | 22946 | 11 | 32389 | 10 |
| 1911 | 20 | 23106 | 4 | 32528 | 22 |
| 2124 | 10 | 23114 | 32 | 32531 | 19 |
| 2709 | 16-17 | 23158 | 17 | 32758 | 30 |
| 4103 | 18 | 23979 | 18 | 32854 | 18 |
| 4167 | 24 | 23981 | 18 | 32855 | 18 |
| 4553/30 | 12 | 23983 | 18 | 32859/36 | 18 |
| 4553/60 | 12 | 23985 | 18 | 32860 | 18 |
| 4553/80 | 12 | 23990 | 18 | 32861 | 18 |
| 4646 | 22 | 25044 | 13 | 32866 | 18 |
| 5761/55 | 18 | 25397 | 4 | 32867 | 18 |
| 5893/20 | 31 | 25988 | 31 | 33055 | 3 |
| 5893/40 | 31 | 26783 | 34 | 33211 | 18 |
| 5893/60 | 31 | 26884 | 9 | 33303 | 15 |
| 5893/80 | 31 | 27142 | 20 | 33424 | 14 |
| 5934 | 23 | 27143 | 20 | 33536 | 28 |
| 6096/8 | 14 | 27521 | 5-22 | 33564 | 23 |
| 6208 | 35 | 27910/31 | 18 | 33607 | 32 |
| 6597 | 10-11 | 27912/40 | 18 | 33781 | 13 |
| 6725/3 | 10 | 27960 | 11 | 34002 | 22 |
| 6925 | 26 | 28055/30 | 14 | 34013 | 13 |
| 7719 | 10 | 28055/80 | 14 | 34064 | 10 |
| 7989/30 | 14 | 28055/100 | 14 | 34067 | 10 |
| 7989/50 | 14 | 29042 | 18 | 34083 | 8 |
| 7989/80 | 14 | 29058 | 30 | 34087 | 13 |
| 7989/100 | 14 | 29912 | 20 | 34128/14 | 18 |
| 9027 | 4 | 29116 | 21 | 34204 | 10 |
| 9671 | 12 | 29117 | 21 | 34292/3 ÷ 6 | 6 |
| 9854 | 33 | 29452/266 | 18 | 34358 | 4 |
| 10290 | 10 | 29627 | 30 | 34451 | 11 |
| 10904/3 | 12 | 29861 | 16 | 34475 | 10 |
| 11524 | 10 | 30232 | 27 | 35086 | 18 |
| 11794/3 ÷ 6 | 5 | 30343 | 25 | 35099 | 9 |
| 12029 | 18 | 30344 | 25 | 35106 | 13 |
| 12030 | 18 | 30728 | 10 | 35109 | 13 |
| 12032/70 | 18 | 30793 | 14 | 35221 | 24 |
| 12033 | 18 | 30794 | 18 | 35408 | 4 |
| 12034 | 18 | 30809 | 29 | 35588 | 17 |
| 12041/180 | 18 | 30820 | 13 | 35620 | 6 |
| 12041/185 | 18 | 31060 | 28 | 35900 | 23 |
| 12041/190 | 18 | 31106 | 22 | 36124 | 30 |
| 12045 | 18 | 31128 | 21 | 36334 | 7 |
| 12046 | 18 | 31381 | 13 | 36357 | 10 |
| 12048 | 18 | 31388 | 11 | 36380 | 10 |
| 12451 | 18 | 31485 | 13 | 36430/5/6/7/8 | 14 |
| 12723 | 26 | 31492 | 33 | 36430/10 | 14 |
| 13346 | 30 | 31542 | 20 | 36440 | 8 |
| 14822 | 9 | 31622 | 34 | 36441 | 14 |
| 14836 | 35 | 31632 | 29 | 36459 | 14 |
| 15658 | 30 | 31661 | 35 | 36461 | 16 |
| 17040 | 16 | 31743 | 14 | 36462 | 16 |
| 18048 | 19-34 | 31748 | 7-10 | 36463 | 16 |
| 18436 | 35 | 31748 | 11 | 36468 | 22 |
| 18648 | 30 | 31754 | 9 | 36653 | 10 |
| 18922 | 28 | 31756/8 | 9 | 37078 | 4 |
| 19563 | 13 | 31768 | 14 | 37120 | 11 |
| 19620 | 10 | 31773 | 14 | 37121 | 8 |
| 19789 | 15 | 31813 | 13 | 37128 | 10 |
| 20066 | 23-24 | 31830 | 13 | 37133 | 10 |
| 21480 | 31 | 31854 | 29 | 37134 | 11 |

# INDICE NUMERICO PROGRESSIVO / NUMERICAL INDEX / INDEX NUMERIQUE / NUMMERNVERZEICHNIS

| DISEGNO DRAWING DESSIN ZEICHNUNG | PAGINA PAGE PAGE SEITE | DISEGNO DRAWING DESSING ZEICHNUNG | PAGINA PAGE PAGE SEITE | DISEGNO DRAWING DESSING ZEICHNUG | PAGINA PAGE PAGE SEITE |
|---|---|---|---|---|---|
| 37135 | 11 | 38620 | 12 | 40913 | 11 |
| 37136 | 10 | 38622 | 12 | 41100 | 14 |
| 37198 | 10 | 38623 | 12 | 41107 | 16 |
| 37314 | 25 | 38624 | 12 | 41280 | 30 |
| 37439 | 32 | 38706 | 16 | 41392 | 21 |
| 37622 | 19 | 38707 | 16 | 41393 | 21 |
| 37632 | 19 | 38708 | 16 | 41394 | 21 |
| 37636 | 8-27 | 38711 | 16 | 41398 | 22 |
| 37637 | 28 | 38712 | 16 | 41400 | 22 |
| 37650 | 28 | 38713 | 16 | 41512 | 23-26-30 |
| 37656 | 8-27 | 38721 | 16 | 41602 | 16 |
| 37745 | 24-28 | 38724 | 16 | 41673 | 32 |
| 37746 | 19 | 38726 | 13 | 41674 | 32 |
| 37841 | 25 | 38727 | 13 | 41675 | 32 |
| 37862 | 19 | 38728 | 16 | 41681 | 32 |
| 37906 | 19 | 38748 | 28 | 41686 | 32 |
| 37947 | 19 | 38752 | 28 | 41690 | 33 |
| 37961 | 21 | 38764 | 24 | 41691 | 33 |
| 37968 | 21 | 38767 | 24 | 41692 | 33 |
| 37969 | 22 | 38768 | 24 | 41693 | 32 |
| 37982 | 21 | 38797 | 25 | 41694 | 32-33 |
| 38110/30 | 15 | 38798 | 25 | 41707 | 23 |
| 38110/80 | 15 | 38799 | 25 | 41712 | 23 |
| 38110/90 | 15 | 38800 | 25 | 41714 | 23 |
| 38110/100 | 15 | 38801 | 25 | 41715 | 24 |
| 38110/110 | 15 | 38802 | 25 | 41720 | 32 |
| 38115 | 24 | 38805 | 25 | 41816 | 32 |
| 38214 | 11 | 38956 | 23 | 42022 | 23 |
| 38215 | 11 | 38963 | 33 | 42023 | 17 |
| 38216 | 9 | 39031 | 27 | 42024 | 23 |
| 38265 | 7 | 39260 | 34 | 42027 | 23 |
| 38388 | 13 | 39338/3,4 | 15 | 42028 | 23 |
| 38389 | 13 | 39338/5 | 12-15 | 42029 | 23 |
| 38395 | 5 | 39630 | 4 | 42030 | 23 |
| 38397 | 6 | 39726 | 30 | 42168 | 30 |
| 38406 | 6 | 39729 | 30 | 42169 | 30 |
| 38410 | 6 | 39730 | 30 | 42171 | 30 |
| 38416 | 7 | 39876 | 13 | 42173 | 32 |
| 38419/3 ÷ 8 | 7 | 39899 | 4 | 42175 | 32 |
| 38420 | 7 | 39900 | 17 | 42177 | 32 |
| 38438 | 13 | 39925 | 5 | 42179 | 32 |
| 38439 | 10 | 39929 | 14 | 42240 | 7 |
| 38515 | 10 | 39930 | 14 | 42277 | 4 |
| 38516 | 10 | 39931 | 14 | 42278 | 7 |
| 38518 | 10 | 39932 | 14 | 42351 | 18 |
| 38519 | 7-11 | 39933 | 14 | 42487 | 16 |
| 38520 | 4-11 | 39934 | 14 | 42548 | 14 |
| 38529 | 4 | 39935 | 14 | 42643 | 10 |
| 38531/1 ÷ 4 | 4 | 39936 | 15 | 42672 | 26 |
| 38533/3 ÷ 6 | 4 | 39937 | 14 | 42673 | 26 |
| 38533/8 | 4 | 39938 | 15 | 43065 | 5 |
| 38534 | 4 | 39939 | 14 | 43067 | 4 |
| 38535 | 4 | 39940 | 14 | 43101 | 30 |
| 38549 | 9 | 40220 | 13 | 43122 | 8 |
| 38550 | 9 | 40393 | 14 | 43123 | 8 |
| 38551 | 9 | 40683 | 25 | 43124 | 8 |
| 38552 | 8 | 40684 | 25 | 43159 | 23 |
| 38553 | 8 | 40684 | 35 | 43283 | 33 |
| 38586 | 33 | 40705 | 25 | 43353 | 21 |
| 38610 | 12 | 40719 | 20 | 43441 | 20 |
| 38612 | 12 | 40720 | 20-24-32 | 43474 | 20 |
| 38613 | 12 | 40754 | 32 | 43481 | 20 |
| 38614 | 12 | 40767 | 28 | 43490 | 20 |
| 38615 | 12 | 40796 | 32 | 43495 | 20 |
| 38616 | 12 | 40813 | 28 | 43496 | 20 |
| 38617 | 12 | 40833 | 21 | 43497 | 20 |
| 38618 | 12 | 40907 | 3 | 43498 | 20 |

# INDICE NUMERICO PROGRESSIVO / NUMERICAL INDEX / INDEX NUMERIQUE / NUMMERNVERZEICHNIS

| DISEGNO DRAWING DESSIN ZEICHNUNG | PAGINA PAGE PAGE SEITE | DISEGNO DRAWING DESSING ZEICHNUNG | PAGINA PAGE PAGE SEITE | DISEGNO DRAWING DESSING ZEICHNUG | PAGINA PAGE PAGE SEITE |
|---|---|---|---|---|---|
| 43513 | 13 | 43947 | 20 | 47496 | 16 |
| 43524 | 23 | 43950 | 27 | 47513 | 22 |
| 43526 | 23 | 43965 | 5 | 47981 | 22 |
| 43527 | 23 | 43966 | 4 | 47982 | 22 |
| 43530 | 23 | 43980 | 8 | 48416 | 33 |
| 43533 | 23 | 43981 | 8 | 48660 | 26 |
| 43534 | 23 | 44014 | 20 | 48753 | |
| 43535 | 23 | 44068 | 18 | 48837 | |
| 43536 | 23 | 44070 | 19 | 48838 | |
| 43537 | 24 | 44091 | 19 | 48487 | 24 |
| 43538 | 23 | 44293 | 18 | 49489 | 24 |
| 43539 | 24 | 44314 | 17 | 49492 | |
| 43540 | 24 | 44392 | 21 | 49493 | 24 |
| 43541 | 24 | 44393 | 21 | 49494 | 24 |
| 43552 | 25 | 44394 | 21 | 49495 | 24 |
| 43586 | 26 | 44395 | 21 | 49527 | 22 |
| 43587 | 26 | 44396 | 21 | 49952 | 28 |
| 43588 | 29 | 44397 | 21 | 49953 | 20 |
| 43590 | 29 | 44398 | 21 | 49967 | 35 |
| 43591 | 29 | 44399 | 22 | 49970 | 30 |
| 43592 | 28 | 44400 | 21 | 49977 | 35 |
| 43593 | 28 | 44944 | 22 | 49980 | 35 |
| 43595 | 32 | 44947 | 21 | 49984 | 35 |
| 43633 | 8 | 44948 | 21 | 49985 | 35 |
| 43634 | 8 | 44949 | 22 | 49987 | 35 |
| 43635 | 8 | 44956 | 22 | 49988 | 35 |
| 43636 | 27 | 44965 | 33 | 49989 | 35 |
| 43639 | 8 | 44978 | 11 | 49995 | 22 |
| 43640 | 8 | 45005 | 32 | 49997 | 29 |
| 43710 | 34 | 45022 | 10 | 49998 | 35 |
| 43711 | 5 | 45030 | 21 | 49999 | 35 |
| 43714 | 8 | 45062 | 13 | 50000 | 25 |
| 43715 | 8 | 45381 | 5 | 50001 | 31 |
| 43716 | 8 | 45490 | 27 | 50002 | 31 |
| 43717 | 8 | 45491 | 27 | 50003 | 25 |
| 43718 | 3 | 45492 | 27 | 50004 | 35 |
| 43719 | 3 | 45493 | 27 | 50005 | 31 |
| 43720 | 3 | 45495 | 24 | 50012 | 35 |
| 43721 | 21 | 45497 | 24 | 50013 | 35 |
| 43722 | 30 | 45498 | 20 | 50015 | 35 |
| 43724 | 30 | 45499 | 20 | 50016 | 34 |
| 43726 | 24 | 46139 | 28 | 50017 | 34 |
| 43728 | 30 | 46140 | 24 | 50275 | 34 |
| 43734 | 30 | 46145 | 25 | 50520 | 35 |
| 43736 | 30 | 46155 | 5 | 50521 | 35 |
| 43737 | 30 | 46159 | 10 | 50543 | 34 |
| 43738 | 27 | 46169 | 29 | 50544 | 30 |
| 43739 | 27 | 46171 | 23 | 50545 | 34 |
| 43740 | 27 | 46172 | 24 | 50546 | 34 |
| 43742 | 27 | 46173 | 24 | 50731 | 34 |
| 43743 | 27 | 46225 | 16 | N1049-G22 | 7 |
| 43745 | 27 | 46226 | 16 | N1077-G22 | 10-27-35 |
| 43746 | 27 | 46327 | 33 | N1078-G22 | 27-29 |
| 43747 | 27 | 46383 | 17 | N1079-GO | 16 |
| 43821 | 25 | 46412 | 3 | N1079-G22 | 17-23-27-35 |
| 43822 | 25 | 46426 | 30 | N1080-G22 | 30 |
| 43823 | 3 | 46487 | 29 | N1081-G22 | 13-16-27 |
| 43824 | 3 | 46644 | 31 | N1083-G22 | 26-33 |
| 43825 | 26 | 46645 | 31 | N1089-G22 | 23 |
| 43883 | 20 | 46664 | 31 | N1137-G22 | 29 |
| 43889 | 30 | 46665 | 31 | N1140-G22 | 20 |
| 43890 | 30 | 46666 | 31 | N1144-G22 | 30 |
| 43914 | 32 | 46667 | 31 | N1146-G22 | 32 |
| 43943 | 33 | 46965 | 11 | N1152-G22 | 20 |
| 43944 | 20 | 47160 | 16 | N1153-G22 | 20 |
| 43945 | 20 | 47282 | 13 | N2482-G22 | 15 |
| 43946 | 20 | 47424 | 8 | N2487-G22 | 13-17 |



N° CATALOGO - CATALOG No. - Nr. CATALOGUE - KATALOG Nr.: 50527 PAGINA EMESSA Novembre '85 - PAGE ISSUED November '85 - PAGE IMPRIME Novembre '85 - SEITE HERAUSGEGEBEN November '85

# INDICE NUMERICO PROGRESSIVO / NUMERICAL INDEX / INDEX NUMERIQUE / NUMMERNVERZEICHNIS

| DISEGNO<br>DRAWING<br>DESSIN<br>ZEICHNUNG | PAGINA<br>PAGE<br>PAGE<br>SEITE | DISEGNO<br>DRAWING<br>DESSING<br>ZEICHNUNG | PAGINA<br>PAGE<br>PAGE<br>SEITE | DISEGNO<br>DRAWING<br>DESSING<br>ZEICHNUG | PAGINA<br>PAGE<br>PAGE<br>SEITE |
|---|---|---|---|---|---|
| N2489-G22 | 7 | | | | |
| N2505-G22 | 10-34 | | | | |
| N2509-G22 | 4-11 | | | | |
| N2511-G22 | 4-8 | | | | |
| N2512-G22 | 10 | | | | |
| N2514-G22 | 10 | | | | |
| N2517-G22 | 8 | | | | |
| N2557-G19 | 21 | | | | |
| N2557-G22 | 24 | | | | |
| N2558-G19 | 21 | | | | |
| N2559-G22 | 34 | | | | |
| N2569-G22 | 20 | | | | |
| N2613-G22 | 21 | | | | |
| N2870-G22 | 7 | | | | |
| N2899-G22 | 35 | | | | |
| N4103-G22 | 25 | | | | |
| N7330-G22 | 7 | | | | |
| N7335-G22 | 11 | | | | |
| N7350-G22 | 28 | | | | |
| N7540-G22 | 27 | | | | |
| N7558-G22 | 35 | | | | |
| N7758-G22 | 25 | | | | |
| N15031-G22 | 6 | | | | |
| N15032-G22 | 7 | | | | |
| N15033-G22 | 26 | | | | |
| N15064-G22 | 20-24 | | | | |
| N15066-G22 | 24 | | | | |
| N15191 | 25 | | | | |
| N15193-G19 | 8-21-25-27-29<br>31-34-35 | | | | |
| N15195-G22 | 29 | | | | |
| N15197-G22 | 23 | | | | |
| N15198-G22 | 24 | | | | |
| N15213-G22 | 24 | | | | |
| N15501-G22 | 27 | | | | |
| N15502-G22 | 25-35 | | | | |
| N15503-G22 | 15-17 | | | | |
| N15504-G22 | 4-20-21-23-25<br>26-29-30-3132--35 | | | | |
| N15506-G22 | 20-24-29-30-34 | | | | |
| N15508-G22 | 23 | | | | |
| N15519-G22 | 4 | | | | |
| N15536-G22 | 17-27-29-32 | | | | |
| N15548-G22 | 19-24 | | | | |
| N15549-G22 | 8-19-27-35 | | | | |
| N15576-G22 | 35 | | | | |
| N15580 | 11 | | | | |
| N15673 | 9 | | | | |
| N15766-G22 | 17 | | | | |
| N20067-G22 | 26 | | | | |
| N21002 | 17 | | | | |
| N21202-GO | 12-16 | | | | |
| N21204-GO | 12 | | | | |
| N21206 | 12 | | | | |
| N21213 | 12 | | | | |
| N21300-GO | 22 | | | | |
| N21312-GO | 30 | | | | |
| N21507 | 12 | | | | |
| N21938 | 21 | | | | |
| N29004 | 30-32 | | | | |